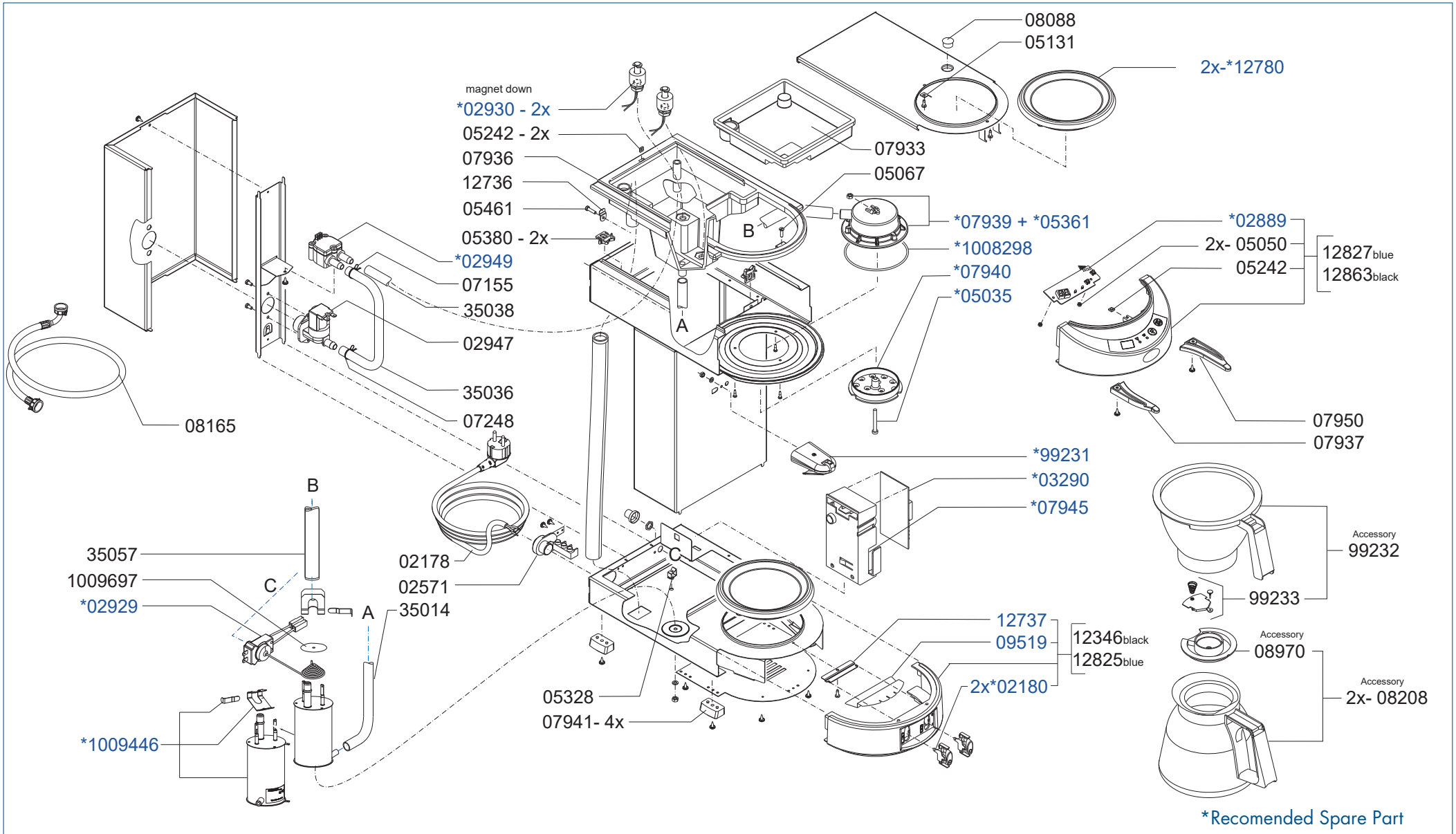

*Recomended Spare Part

Type : M200 - BLACK Articlenumber : 10552	From mach. nr. : 4J33547 Date : 11-2000	Page : 1 - 2 Rev : 1.1 - 02/2023
Rated voltage : 1N~220-240V 50-60Hz 2100W	Drawer : EW Date : 25-01-2001	Spare Parts Info

ANIMO

www.animo.eu

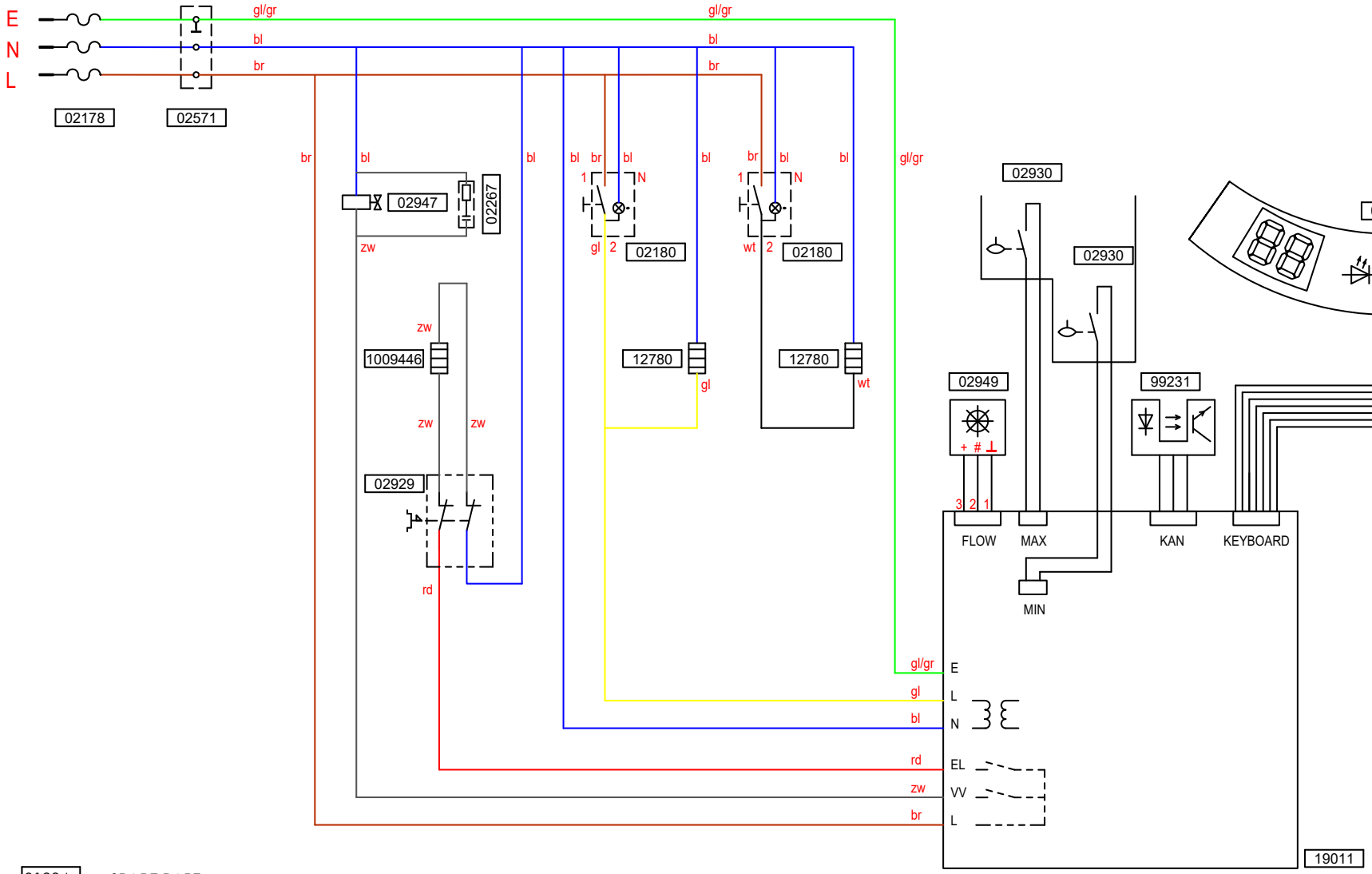

- bl blauw. blue. blau. bleu.
- br bruin. brown. braun. brun.
- gl geel. yellow. gelb. jaune.
- gr groen. green. grün. vert.
- ps paars.purple.violett.violet
- gs grijs. gray. grau. gris.
- rd rood. red. rot. rouge.
- rs roze. pink. rosa. rose.
- wt wit. white. weiß. blanc.
- zw zwart. black. Schwarz. noir

01234 = SPARE PART - ZIE/SEE/SIEHE/VOIR : SPARE PARTS INFO

Type : M200 - BLACK	From mach.nr. : 4J33547	Drawing nr. : S10552	ANIMO
Articlenumber : 10552	Date : 11-2000	Rev. : 1.1 / Page : 1 -1	www.animo.eu
Rated voltage : 1N~ 220-240V 50-60Hz 2100W	Drawer : EW Date : 25-01-01	Circuit Diagram	