ANIMO

COMBI-LINE

CB 5W
CB 10W
CB 20W

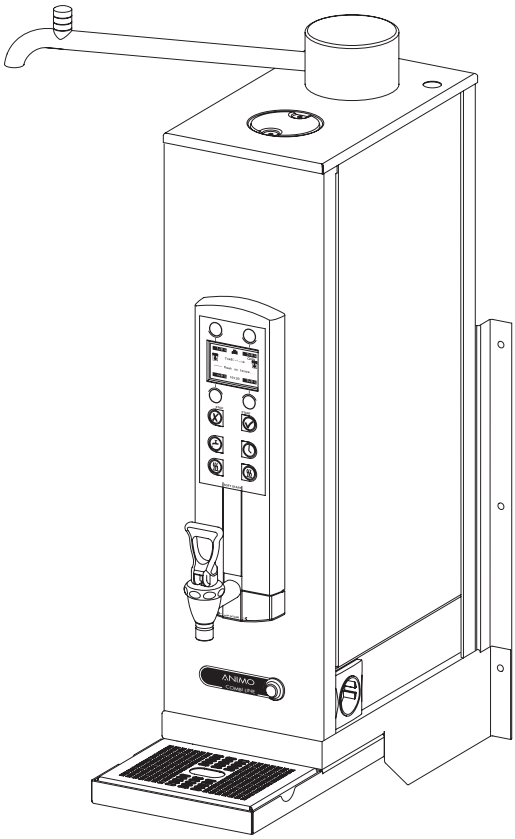

gebruiksaanwijzing
user manual
betriebsanleitung
mode d'emploi

ComBi-line Wandmodel
ComBi-line Wall model
ComBi-line Wandmodell

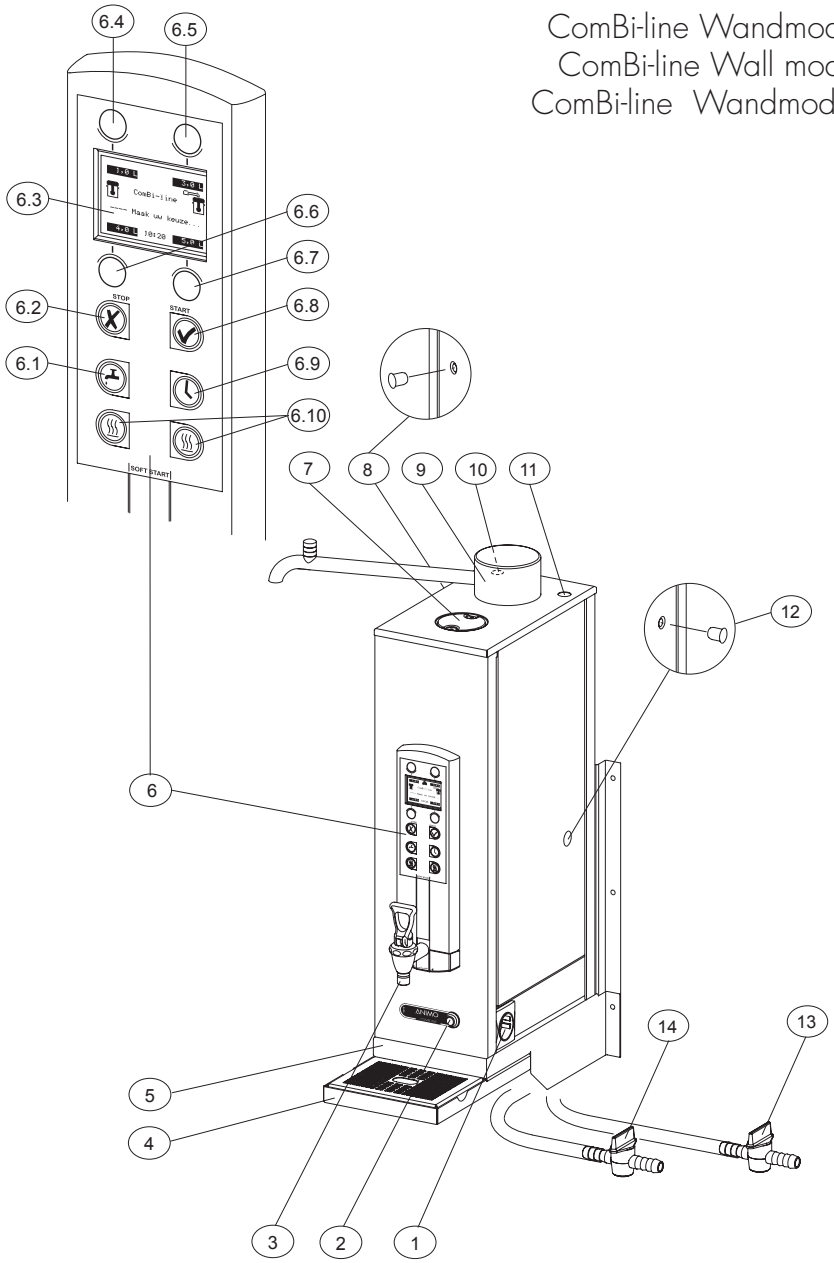

Fig. 1/ Abb. 1

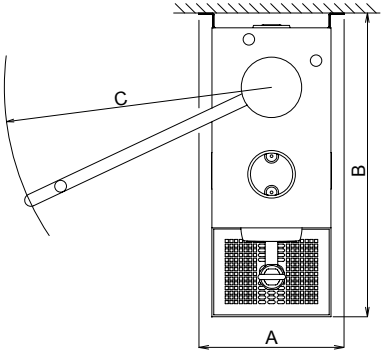

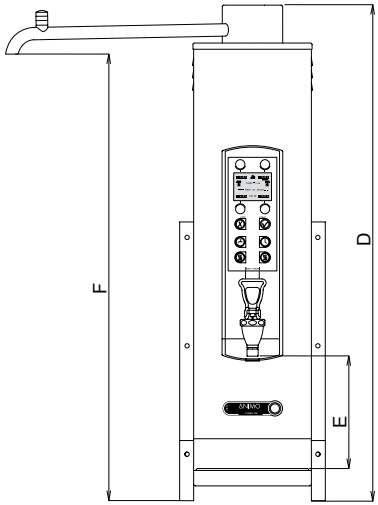

Afmetingen / Dimensions / Maße ComBi-line			
	CB 5W	CB 10W	CB 20W
A =	235	235	235
B =	490	490	490
C =	430	430	430
D =	707	800	901
E =	175	175	277
F =	631	723	825
G =	146	146	146
H =	102	102	102
I =	67	67	67
J =	54	54	54
K =	49	49	49

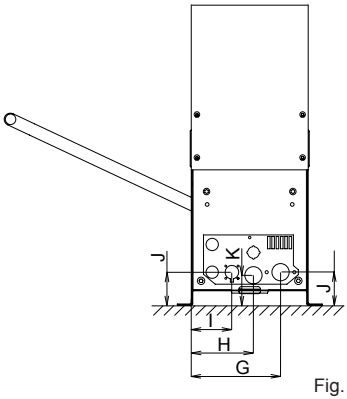

Fig. 2/ Abb. 2

Nederlands

```
0
0  Tellers
1  Ontkalken
2  Systeeminstellingen
3  Koffie instellingen
4  H.w.-instellingen
5  Defaults laden
```

```
0,0
➡ Koffie/dag
1  Reset koffie/dag
2  Koffie totaal
3  Heet water/dag
4  Reset h.w./dag
5  Heetwater tot.
```

```
1,0
➡ Doorstroomteller
1  Start doorstr.prog.
2  Heetwater teller
3  Start h.w. progr.
```

```
2,0
➡ Taal
1  Tijd
2  Datum
3  Geluidsignaal
```

```
3,0
➡ Watervolume [ml]
1  Eenheid
2  Inhoud korte [ml]
3  Inhoud kan [ml]
4  Toets 1 [ml]
5  Toets 2 [ml]
6  Toets 3 [ml]
7  Toets 4 [ml]
8  Auto cont. Verw.
9  Kalkindicator [L]
10 Koffie doserings[g/L]
11 Interval [%]
12 1e charge vol. [ml]
13 Uitdruppeltijd [s]
```

```
4,0
➡ Temp. eenheid
1  Temp. tonen
2  Temperatuur
3  Ontkalken h.w. [L]
```

```
5
Alle instellingen
gaan verloren, OK?
```

English

```
0
➡ Counters
1  Descale
2  System settings
3  Coffee settings
4  Hot water settings
5  Load defaults
```

```
0 0
➡ Coffee/day
1  Reset coffee/day
2  Total coffee
3  Hot water/day
4  Reset h.w./day
5  Total hot water
```

```
1.0
➡ Doorstroomteller
1  Start doorstr.prog.
2  Heetwater teller
3  Start h.w. progr.
```

```
2.0
➡ Language
1  Time
2  Date
3  Sound signal
```

```
3.0
➡ Water volume [mL]
1  Unit
2  Cup volume [mL]
3  Jug volume [mL]
4  Button 1
5  Button 2
6  Button 3
7  Button 4
8  Auto cont. heating
9  Descale coffee [L]
10 Coffee dosing [g/L]
11 Interval [%]
12 1st charge vol[mL]
13 Leak out time [s]
```

```
4.0
➡ Unity of temp
1  Show temp
2  Temperature
3  Descale boiler [L]
```

```
5
All settings
will be lost, ok?
```

Deutsch

```
0
➡ Zähler
1  Entkalken
2  Sytemeinstellungen
3  Kaffee, Einstellung
4  Heissw. Einstellung
5  Defaults laden
```

```
0 0
➡ Kaffee/Tag
1  Reset Kaffee/Tag
2  Kaffee gesamt
3  Heisswasser/Tag
4  Reset Heissw./Tag
5  Heisswasser gesamt
```

```
1.0
➡ Durchlaufzähler
1  Start Durchl.Progr.
2  Heisswasser Zähler
3  Start Heissw. Progr.
```

```
2.0
➡ Sprache
1  Zeit
2  Datum
3  Tonsignal
```

```
3.0
➡ Wasservolumen [mL]
1  Einheit
2  Inhalt Tasse [mL]
3  Inhalt Kanne [mL]
4  Taste 1
5  Taste 2
6  Taste 3
7  Taste 4
8  Beh. Heizung autom.
9  Entkalken Kaff.[L]
10 Kaffeedos.[g/L]
11 Intervall [%]
12 1.Füllmenge HW [mL]
13 Auslaufzeit [s]
```

```
4.0
➡ Temperatureinheit
1  Temperaturanzeige
2  Temperatur
3  Entkalken Boiler[L]
```

```
5
Alle Einstellungen
löschen, ja?
```

Français

```
0
➡ Compteurs
1  Détartrage
2  Réglages du système
3  Programmation café
4  Programmat. eau ch.
5  Journal de bord
```

```
0 0
➡ Coffee/day
1  Reset coffee/day
2  Total coffee
3  Hot water/day
4  Reset h.w./day
5  Total hot water
```

```
1.0
➡ Débimètre
1  Démarrage prod.
2  Compteur eau chaude
3  Démar.prod.eau ch.
```

```
2.0
➡ Langue
1  Heure
2  Date
3  Signal sonore
```

```
3.0
➡ Régl.volume eau[mL]
1  Unité
2  Volume tasse [mL]
3  Volume pot [mL]
4  Bouton 1
5  Bouton 2
6  Bouton 3
7  Bouton 4
8  Cont.à résist
9  Détartrage café [L]
10 Dosage de café[g/L]
11 Intervalle [%]
12 Vol 1e charge.[mL]
13 Égouttage filtre[s]
```

```
4.0
➡ Unité température
1  Température affich.
2  Température
3  Détart.chauf.eau[L]
```

```
5
Tous les réglades
seront perdus, ok?
```

Code nr	PIN code/Geheimzahl					Code nr	PIN code/Geheimzahl				
1	4	2	1	2	2	11	4	2	3	2	2
2	3	3	4	4	3	12	4	3	2	2	2
3	1	4	1	1	3	13	3	2	2	4	4
4	2	4	2	1	2	14	3	3	1	2	4
5	3	3	3	1	3	15	3	4	3	1	2
6	1	4	4	4	1	16	3	4	4	2	4
7	4	1	2	3	1	17	1	4	2	2	4
8	3	4	3	1	4	18	1	3	2	4	4
9	4	2	1	3	4	19	3	3	4	4	1
10	3	3	3	1	4	20	1	4	1	3	4

Nederlands 1

English 49

Deutsch 97

Français 144

TABLE DES MATIERES

Avant propos 145
Introduction 146
Instructions de sécurité et précautions à prendre 147
Dispositifs de sécurité 148
Les appareils et l'environnement 148

1. GÉNÉRALITES 149
1.1 Présentation de l'appareil 149
1.1.1 Principaux composants (fig. 1) 149

2. CARACTÉRISTIQUES TECHNIQUES 150

3. INSTALLATION 152
3.1 Déballage 152
3.2 Préparatifs de la mise en place 152
3.3 Raccordement de l'eau 153
3.3.1 Traitement de l'eau 153
3.4 Evacuation de l'eau 153
3.5 Raccordement électrique 153
3.6 Suspension de l'appareil sur un mur 155

4. PREMIÈRE MISE EN SERVICE 155
4.1 Rinçage du percolateur 155
4.2 Rinçage du système d'eau chaude 155
4.3 Mise en service du menu Utilisateurs / Premiers réglages du menu Opérateur 156

5. PREMIÈRE MISE EN SERVICE 157
5.1 Aperçu des touches du panneau de commande 157
5.2 Aperçu des symboles de l'écran 158
5.3 Aperçu des symboles de messages d'erreur 159

6. UTILISATION QUOTIDIENNE 160
6.1 Préparation du café 161
6.1.1 Préparation du thé 162
6.1.2 Minuterie 163
6.2 Activation du système d'eau chaude / Tirage d'eau chaude 164

7. ENTRETIEN 165
7.1 Nettoyage 165
7.1.1 Nettoyage général 165
7.1.2 Nettoyage quotidien 165
7.1.3 Nettoyage hebdomadaire 166
7.1.4 Nettoyage du robinet 166
7.1.5 Nettoyage de la jauge 167
7.2 Opérations de détartrage périodiques 168
7.2.1 Détartrage du système de production de café 168
7.2.2 Détartrage du système d'eau chaude 168

8. PROTECTION THERMIQUE 168

9. TRANSPORT 168

10. CONSOMMABLES ET ACCESSOIRES 169

11. TABLE DES MATIERES MENU OPÉRATEUR 170

© 2004 Animo®

Tous droits réservés.

Rien dans ce document ne peut être multiplié et/ou publié au moyen d'imprimés, de microfilm, de manière électronique ou quelque autre manière que soit, sans la permission préalable et écrite du fabricant. Ceci vaut également pour les dessins et/ou schémas correspondants.

Animo se réserve le droit de modifier à tout moment les pièces détachées, sans avis préliminaire ou direct au consommateur.
Le contenu de ce mode d'emploi peut être modifié également sans préavis.

Ce mode d'emploi s'applique à l'appareil de fabrication standard. Les dommages éventuels qui résultent des spécifications déviant de la fabrication standard de l'appareil commandé par vous n'engagent donc aucunement Animo. N'hésitez pas ˆ contacter le service technique de votre concessionnaire pour toute information concernant la mise au point, les travaux d'entretien ou de réparation non-mentionnés dans ce mode d'emploi.

Ce mode d'emploi a été composé soigneusement, mais le fabricant n'est pas responsable des erreurs éventuelles dans ce document ni de leurs suites.

Lisez attentivement les instructions dans ce document; elles donnent des informations importantes sur la sécurité lors de l'installation, de l'emploi et de l'entretien. Conservez soigneusement ce document pour toute consultation ultérieure.

AVANT-PROPOS

Objectif de ce document

Ce document est le mode d'emploi permettant au personnel qualifié d'installer, de programmer et d'entretenir cette machine en toute sécurité. Il contient des informations pour deux types d'utilisateurs :

- Le **personnel avec des compétences restreintes**, c'est-à-dire les personnes qui utilisent cet appareil quotidiennement et celles qui en assurent l'entretien quotidiennement.
- Le **personnel qualifié et habilité à cet effet**, c'est-à dire : la personne qui est en mesure de modifier les réglages dans le menu Opérateur (accessible par l'intermédiaire d'un code confidentiel), qui exécute l'entretien régulier et qui est en mesure de réparer des pannes mineures.

Tous les chapitres et paragraphes sont numérotés. Sur les feuilles dépliantes se trouvant au début de ce livre ou au niveau des rubriques concernées, vous trouverez différentes figures faisant l'objet d'un renvoi dans le texte.

Pictogrammes et symboles

TUYAU
Indication générale pour: IMPORTANT, ATTENTION ou REMARQUE.

SOYEZ PRUDENT !
Avertissement d'éventueles dommages à l'appareil, à l'entourage et à l'environnement.

AVERTISSEMENT
Avertissement d'éventueles dommages corporels ou à l'appareil.

AVERTISSEMENT
Avertissement de la présence d'une tension dangereuse dans l'appareil.

Introduction

En premier lieu, nous tenons à vous féliciter pour l'achat d'un de nos produits. Nous espérons que son utilisation vous procurera beaucoup de satisfaction.

Modèles

Ce mode d'emploi s'applique aux machines à café suivantes de la série ComBi-line:

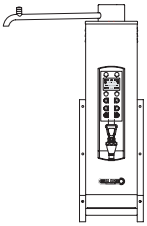

CB 5/10/20W

But de l'utilisation

Cet appareil doit être employé uniquement pour faire et distribuer du café et/ou du thé.
Toute utilisation à d'autres fins peut s'avérer dangereuse et ne saurait être admise.
Le fabricant ne peut être tenu responsable des dommages résultant de l'utilisation à d'autres fins que celles mentionnées ci-dessus ou résultant d'une manipulation fautive.

Service et support technique

Pour obtenir des informations qui ne figurent pas dans ce document et qui concernent les réglages spécifiques, l'entretien et les activités de réparation, vous pouvez contacter votre distributeur. Notez au préalable les données suivantes de l'appareil marquées par un #. Vous trouverez ces données sur la plaque signalétique de votre appareil.

A - Indication du type #
B - Numéro d'article #
C - Numéro de machine #
D - Tension d'alimentation
E - Fréquence
F - Puissance

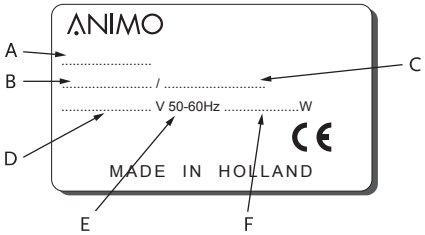

Conditions de garantie

Les conditions de garantie applicables pour cet appareil font partie des conditions générales de vente.

Directives

Cet appareil satisfait à la directive CEM 89/336/CEE, la directive sur la basse tension 73/23/CEE et la directive sur les machines 98/37/CEE.

Instructions de sécurité et signalements des dangers

Cet appareil satisfait aux consignes prescrites en matière de sécurité.
Une utilisation erronée peut entraîner des blessures chez les personnes et peut occasionner des dégâts matériels. Avant la mise en service de cet appareil, les précautions et instructions suivantes en matière de sécurité, doivent être respectées:

Mode d'emploi

Lisez attentivement ce mode d'emploi, avant de mettre en service cet appareil.
Vous l'utiliserez ainsi en toute sécurité et éviterez son endommagement.
Respectez l'ordre des manipulations à effectuer.
Conservez toujours ce mode d'emploi à proximité de l'appareil.

Installation

- Placez l'appareil à hauteur de buffet, sur un support plat et solide et de telle sorte qu'il puisse être branché sur l'arrivée d'eau et le réseau électrique.
- Branchez l'appareil sur une prise murale avec terre.
- Placez l'appareil de façon à éviter tout dommage en cas de fuite.
- Ne basculez jamais l'appareil ; placez-le et transportez-le toujours à la verticale.
- Branchez le raccord de trop-plein de l'appareil sur le conduit d'évacuation.
- Ne placez jamais l'appareil dans un endroit où la température peut descendre au-dessous de 0°C; le système de chauffage contient en effet toujours un peu d'eau.
- Lors de l'installation, respectez toujours les réglementations locales en vigueur et utilisez des matériaux et pièces approuvés.
- En cas de nouveau placement de l'appareil, suivez à nouveau les instructions du chapitre 3-INSTALLATION.
- Branchez l'appareil sur l'arrivée d'eau froide.

Utilisation

- Inspectez l'appareil avant sa mise en service et contrôlez les dommages éventuels.
- Cet appareil ne doit pas être immergé ni aspergé d'eau.
- Ne manipulez jamais les touches avec un objet pointu.
- Tenez les organes de commandes à l'abri de la saleté et des graisses.
- Lors de l'utilisation de l'appareil, certains éléments deviennent très chauds.
- Ne placez jamais le conteneur au-dessus d'une flamme ou sur une plaque chauffante.
- Avant de transporter les conteneurs, retirez toujours le câble d'alimentation.
- Lorsque l'appareil n'est pas utilisé pendant une période prolongée, il est conseillé de retirer la fiche d'alimentation de la prise murale et de fermer le robinet d'eau.

Entretien et dépannage

- Respectez les intervalles de détartrage indiqués par le symbole indicateur d'entartrage.
- Un manque d'entretien insuffisant du système de chauffage peut entraîner des frais de réparation élevés et l'annulation de la garantie.
- Lors du détartrage, respectez toujours le mode d'emploi du produit détartrant utilisé.
- Lors des opérations d'entretien, restez à proximité de l'appareil.
- Lors du détartrage, il est conseillé de porter des lunettes de sécurité et des gants de protection.
- Lavez méticuleusement vos mains après le détartrage.
- Faites effectuer toutes les réparations par un technicien qualifié et habilité à cet effet.
- En cas de défaut et lors d'opérations (nettoyage) nécessitant l'ouverture de l'appareil, retirez la fiche d'alimentation de la prise de courant

Si les consignes de sécurité ne sont pas respectées, le fabricant ne peut être tenu responsable des dommages éventuels résultant de ce non-respect.

Dispositifs de sécurité

Cet appareil est muni des dispositifs de sécurité suivants:

Commutateur marche/arrêt (fig.1-2)
Le commutateur marche/arrêt permet de mettre l'appareil sous et hors tension. Toutefois après la mise hors tension, l'appareil peut rester encore sous tension ! Par conséquent, retirez toujours la fiche d'alimentation de la prise de courant, pour que l'appareil soit entièrement hors tension.

Touche Stop (fig.1-6.2)
La touche Stop se trouvant sur le panneau de commande, permet d'interrompre le processus de production, à n'importe quel moment.

Détection de bras pivotant et de conteneur
Cet appareil est équipé d'un système de protection grâce auquel le démarrage du processus de production n'est possible que si le bras pivotant et le conteneur se trouvent à la bonne position. Si le bras pivotant et/ou le conteneur sont retirés de cette position lors du processus de production, le processus s'interrompt, un symbole de bras pivotant et/ou de conteneur apparaît sur l'écran et un signal sonore retentit (2x court). Une fois rétablie la bonne position, le processus de production doit être repris en appuyant sur la touche Start.

Protection thermique
Cet appareil est muni d'un système de protection contre la chauffe à sec. Cette protection se déclenche en cas de surchauffe de l'élément chauffant, du fait d'un dysfonctionnement. Une fois la panne réparée, le dispositif peut être réenclenché à l'extérieur de l'appareil. L'absence de détartrage du système de chauffage constitue la cause la plus fréquente du déclenchement du dispositif de protection.

Affichage d'avertissements
Une panne technique est indiquée sur l'écran au moyen de l'affichage d'un code d'erreur. Ce code permet de localiser et de résoudre le problème concerné. Dans un tel cas, consultez le chapitre 13 - DÉPANNAGE.

Les appareils et l'environnement

Le matériau d'emballage
Afin d'éviter l'endommagement de votre nouvel achat, la machine est soigneusement emballée.
L'emballage n'est pas nocif pour l'environnement et se compose essentiellement des matériaux suivants:
- carton ondulé.
- éléments de remplissage en mousse de polyuréthane >PUR< recouverte d'un film de polyéthylène >PE-HD<.

Renseignez-vous auprès du service de voirie de votre commune pour savoir où déposer ces matériaux.

Remplacement de l'appareil
Aucun appareil n'a une vie éternelle. Lorsque vous souhaitez remplacer l'appareil, celui-ci est généralement repris par votre distributeur, après concertation. Si ce n'est pas le cas, renseignez vous auprès de la mairie de votre commune sur les possibilités de recyclage des matériaux. Tous les composants en plastique sont codés d'une manière normalisée. Les pièces se trouvant à l'intérieur de l'appareil, telles les plaques à circuits imprimées et les pièces correspondantes, constituent des déchets électriques et électroniques. Le revêtement métallique est fabriqué en acier inoxydable et peut être entièrement démonté.

1. GÉNÉRALITES

Le Combi-line 5 W - 20 W est un système de production de café professionnel, muni d'un chauffage direct. En combinaison avec un chariot de service et un conteneur, le CB5 - 20 W modèle mural constitue un système unique de préparation et de distribution de café et de thé. L'appareil dispose d'un système d'eau chaude indépendant avec robinet, permettant de tirer de l'eau chaude et de faire du café simultanément. Le système d'eau chaude peut être utilisé pour préparer du thé, du chocolat, de la soupe instantanée, etc. L'utilisation du système d'eau chaude est très simple. Par l'intermédiaire d'un panneau de commande clair à affichage graphique, l'utilisateur a le choix entre un certain nombre de quantités de préparation préréglées. De plus, le panneau affiche des informations concernant l'état de l'appareil. Par l'intermédiaire d'un code confidentiel, l'opérateur peut accéder aux réglages correspondant à ses besoins et souhaits spécifiques en matière de quantité de préparation, température d'eau chaude, etc. En outre, l'opérateur a la possibilité de lire les positions du compteur et d'activer un programme de détartrage.

1.1 Présentation de l'appareil

Sur la page dépliante située au début de ce mode d'emploi, sont indiquées les principales pièces de cet appareil. Gardez la page dépliante ouverte, lors de la lecture de ce mode d'emploi.

1.1.1 Principaux composants (fig. 1)

1. Prise G/D de chauffage de conteneur
2. Commutateur MARCHE/ARRET du système de production de café et du système d'eau chaude
3. Robinet d'eau chaude
4. Rampe égouttoir
5. Console murale
6. Panneau de commande
   - 6.1 Touche marche/arrêt du système d'eau chaude
   - 6.2 Touche STOP / touche d'annulation
   - 6.3 Affichage avec éclairage
   - 6.4 Touche de sélection de quantité 1
   - 6.5 Touche de sélection de quantité 2
   - 6.6 Touche de sélection de quantité 3
   - 6.7 Touche de sélection de quantité 4
   - 6.8 Touche START / touche de validation
   - 6.9 Touches d'activation de la minuterie
   - 6.10 Touche marche/arrêt du chauffage de conteneur gauche/droit
7. Evacuation de vapeur du chauffe-eau
8. Protection de la colonne de chauffe
9. Bras pivotant
10. Ouverture de remplissage du détartrant du système de production de café
11. Ouverture de remplissage du détartrant du système de production d'eau chaude
12. Protection du système d'eau chaude
13. Tuyau de vidange du système de production de café
14. Tuyau de vidange d'eau chaude

2. CARACTÉRISTIQUES TECHNIQUES

Modèle	**CB 5W**	**CB 10W**	**CB 20W**
Numéro d'article	10635	10675	10715
Capacité du système de percolation			
Temps de préparation (volume d'eau)	env. 10 min./5 litres	env. 10 min./10 litres	env. 14 min./20 litres
Capacité horaire (volume d'eau)	30 litres	60 litres	90 litres
Capacité du système d'eau chaude			
Réservoir d'eau chaude	env. 4,2 litres	env. 5,6 litres	env. 5,6 litres
Réserve d'eau chaude	env. 2,2 litres	env. 3,6 litres	env. 3,6 litres
Capacité horaire (eau chaude)	env. 22 litres/heure	env. 22 litres/heure	env. 22 litres/heure
Temps de chauffage (15-96°)	env. 10 min.	env. 14 min.	env. 14 min.
Délai de reprise après tirage d'1,8 l	env. 5 min.	env. 5 min.	env. 5 min.
Conteneurs			
Modèle	CN5e	CN10e	CN20e
Filtre papier	Ø101/317	Ø152/457	Ø203/533
Capacité	5 litres	10 litres	20 litres
Système électrique			
Raccordement électrique	3N~ 380-415V	3N~ 380-415V	3N~ 380-415V
Fréquence	50-60Hz	50-60Hz	50-60Hz
Puissance consommée	5400W	8400W	11400W
Connexion optionnelle*	1N~ 230V 3200W		
* Cette connexion ne peut être activée que par l'installateur			
Dimensions et poids			
Dimensions	Voir dépliant fig. 2	Voir dépliant fig. 2	Voir dépliant fig. 2
Poids à vide	17 kg	20 kg	23 kg
Poids plein	21 kg	26 kg	29 kg

Système d'eau	
Dureté de l'eau	min. 5°dH (min. 9°fH, 0,9 mmol/l)
Conductivité de l'eau	⩾ 15 µ Siemens/cm
Branchement d'eau	filetage gaz extérieur 3/4"
Pression minimale de l'eau	0,02 MPa (0,2 bar)
Pression maximale de l'eau	1 MPa (10 bar)
Pression du courant	5 l. / min.
Branchement de trop-plein	tuyau Ø 25 mm

Sous réserve de modifications techniques

Conditions ambiantes

Ne placez jamais l'appareil dans un endroit où la température peut descendre au-dessous de 0°C ; le système de chauffage contient en effet toujours un peu d'eau. Le fonctionnement de cet appareil est garanti jusqu'à une température ambiante de 40°C.

Produits d'entretien recommandés

Détartrant: Détartrant Animo

Produit nettoyant: Nettoyant marc de café Animo

Pour la commande de ces produits d'entretien, reportez-vous au chapitre 10.

Café et filtres recommandés

Le meilleur résultat est obtenu en utilisant du café moulu standard. Après sélection de la quantité de préparation souhaitée, un conseil de dosage de café apparaît à l'écran, indiquant la quantité de café devant être dosé dans le filtre. La quantité conseillée peut être réglée selon votre souhait, par l'intermédiaire du menu Opérateur ; reportez-vous au chapitre 12.4.8

Utilisez uniquement le papier filtre Animo fourni ou un papier filtre de même dimension et de même qualité. Pour la commande des articles consommables, reportez-vous au chapitre 10.

3. INSTALLATION

Cet appareil doit impérativement être installé et raccordé par un technicien de maintenance qualifié.
Lors de l'installation, les éléments suivants doivent être respectés:

- uniquement adapté pour une utilisation en intérieur
- non adapté pour une utilisation dans des locaux humides
- non adapté pour des locaux présentant un danger d'explosion

3.1 Déballage

Afin d'éviter l'endommagement de votre nouvel achat, l'appareil a été soigneusement emballé.
Vous devez ôter l'emballage avec précaution, sans utiliser d'objets pointus. Vérifiez si l'appareil est complet.

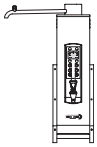

Modèle	**CB 5/10/20W**
Carton avec accessoires colonne/console :	1

- 1 console
- 1 rampe égouttoir
- 1 tuyau de raccordement de 1,5 m
- 1 entonnoir de détartrage
- 1 sachet de nettoyant de marc de café
- 1 sachet de détartrant
- 1 bras pivotant
- 1 mode d'emploi

Si des pièces sont manquantes ou endommagées, contactez votre distributeur.

AVERTISSEMENT ⚠

- Il reste toujours de l'eau dans le système de chauffe, ne jamais mettre l'appareil dans une pièce où la température peut descendre en dessous de 0°C.

3.2 Préparatifs de la mise en place

- Placez l'appareil à hauteur de buffet et sur un support solide et plat, capable de supporter le poids de l'appareil (plein).
- Placez l'appareil à l'horizontale et de façon à éviter tout dommage en cas de fuite.
- Placez l'appareil de sorte que les ouvertures de remplissage de détartrant restent accessibles au sommet de la colonne.
- Le conduit d'alimentation d'eau (tuyau de 15 mm G3/4"), une évacuation pour le raccordement de trop-plein (tuyau de 25 mm) et le raccordement électrique, doivent se trouver au maximum à 50 cm de l'installation.
- Ces préparatifs techniques en vue de l'installation doivent être exécutés sous la responsabilité de l'utilisateur par des installateurs agréés, suivant les réglementations générales et locales en vigueur.
- Le technicien de maintenance est autorisé uniquement à effectuer les branchements de l'appareil.

3.3 Raccordement de l'eau

A l'aide d'un tuyau de raccordement d'eau, branchez l'appareil sur un robinet facilement accessible, qui peut être rapidement fermé en cas de problème. La pression minimale ne doit pas être inférieure à 0,2 bar (pour une pression d'écoulement de 5 l/min.).

Attention! L'appareil doit être branché uniquement sur un raccordement d'eau froide.

3.3.1 Traitement de l'eau

Nous vous conseillons fortement d'utiliser un adoucisseur d'eau et/ou un filtre à eau, si l'eau du robinet est trop chlorée ou trop dure (> 8°dH). Ceci permet d'augmenter la qualité du café et d'éviter un détartrage de l'appareil trop fréquent.

3.4 Evacuation de l'eau

Le conduit de trop-plein de l'appareil doit être branché en connexion ouverte sur l'évacuation (siphon), afin que l'eau en excédent puisse être évacuée en cas de panne ou d'opérations de maintenance.

3.5 Raccordement électrique

AVERTISSEMENT ⚠

- La tension d'alimentation et la fréquence peuvent varier selon le pays. Vérifiez si l'appareil est adapté pour un branchement sur le réseau électrique local. Vérifiez si les données de la plaque signalétique correspondent.

La prise murale avec terre et le groupe muni d'un interrupteur principal font partie de l'installation électrique. Ce groupe ne doit pas alimenter d'autres machines puissantes susceptibles de provoquer des variations de tension au moment de leur mise sous tension. Un appareil fonctionnant avec un courant fort (3 phases) est livré sans prise en sortie d'usine. Lors de l'installation, l'appareil doit être équipé d'une prise électrique adaptée, suivant les conseils de l'installateur.

- (fig. 3) 3N~ 400V (câble à 5 conducteurs).
- (fig. 4) 3~ 230V (câble à 4 conducteurs).
- (fig. 5) 1N~ 230V (câble à 3 conducteurs).

Respectez les instructions suivantes lorsque vous montez une nouvelle prise:

1. Le fil de couleur vert/jaune (" TERRE ") doit être relié à la pince marquée avec la lettre " E ", le symbole de " terre " (⏚) ou de couleur verte ou vert/jaune.
2. Le fil de couleur bleue (" NEUTRE ") doit être relié à la pince marquée de la lettre " N " ou de couleur noire.
3. Les fils de couleur marron et noire (" PHASE ") doivent être reliés aux pinces marquées avec les lettres " L1, L2 et L3 " ou de couleur rouge.

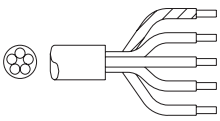

Vert/jaune	- Terre	(E)
Bleu	- Neutre	(N)
Marron	- Phase 1	(L1)
Noir	- Phase 2	(L2)
Noir	- Phase 3	(L3)

fig. 3

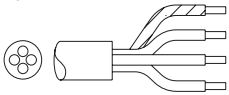

Vert/jaune	- Terre	(E)
Marron	- Phase 1	(L1)
Noir	- Phase 2	(L2)
Noir	- Phase 3	(L3)

fig. 4

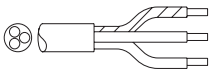

Vert/jaune	- Terre	(E)
Bleu	- Neutre	(N)
Marron	- Phase 1	(L1)

fig. 5

3.6 Suspension de l'appareil sur un mur

Fixez l'appareil sur le mur à l'aide de la console accompagnant le produit, suivant la condition de la paroi et à l'aide de chevilles adaptées. En cas de mur en béton cellulaire, en placoplâtre ou de paroi d'un autre matériau, vissez à travers la paroi ou renforcez le mur.

1. La tension du réseau doit correspondre aux spécifications mentionnées sur la plaque signalétique.
2. Déterminez la disposition du ou des chariots de service et du ou des chauffe-eau.
3. Déterminez où le bouilleur doit être installer, vois la figure à côte.
4. Fixez le chauffe-eau sur le mur à l'aide de la console accompagnant le produit et raccordez à l'électricité, l'eau et le conduit de trop-plein.
5. Positionnez le chariot avec le conteneur et le filtre à côté du chauffe-eau (tenez compte des plots de positionnement, voir point 6), réglez la butée du bras pivotant de la colonne, de sorte que l'écoulement s'effectue toujours au-dessus du centre du filtre. Vous pouvez accéder à la butée en tirant le bras pivotant vers le haut, à la verticale.
6. Attention ! Le bras pivotant doit toujours être légèrement incliné.
7. Déterminez l'emplacement des plots de positionnement et fixez-les à la bonne hauteur sur le mur, de sorte que le chariot et ses caoutchoucs anti-chocs passe entre les plots.
8. Montez l'égouttoir sur la console à l'aide des couvre-joints latéraux fournis.

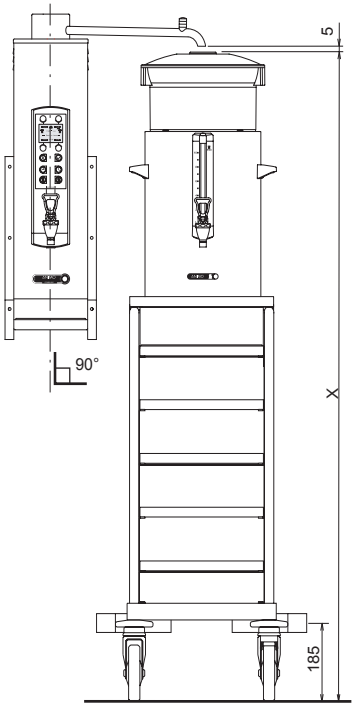

CB avec chariot

TUYAU

Lorsqu'un seul chariot est placé à côté de la colonne, nous vous conseillons de modifier comme suit la protection du bras pivotant, qui se trouve sous le bras pivotant, du côté où aucun chariot n'est placé. Ceci permet d'empêcher le démarrage du processus de production si le bras pivotant se trouve à l'opposé de l'endroit où le chariot est stationné.

1. Retirez le bras pivotant en le soulevant à la verticale.
2. Démontez la butée en question sous le bras pivotant.
3. Retirez l'aimant du dessous de la butée.
4. Remontez la butée sous le bras.
5. Replacez le bras pivotant sur l'appareil.
6. Vérifiez si le processus de production ne peut être déclenché que si le bras se trouve au-dessus d'un couvercle de filtre.

Le fournisseur décline toute responsabilité en cas de non-conformité aux instructions d'installation.

4. PREMIÈRE MISE EN SERVICE

Avant de procéder à la mise en service du nouvel appareil, les opérations du chapitre 3 DOIVENT ÊTRE EXÉCUTÉES. Cet appareil doit être utilisé uniquement en combinaison avec les conteneurs et les porte-filtre fournis.

- Lors de la première mise en service, l'appareil fonctionne suivant les réglages d'usine standard. Les différents réglages peuvent ensuite être modifiés par un personnel qualifié, habilité à cet effet. Reportez-vous au chapitre 11-DU MENU OPÉRATEUR.
- Ce chapitre décrit le rinçage du système de café et du système d'eau chaude:
  lorsque l'appareil est mis en service pour la première fois.
  lorsque l'appareil n'est pas utilisé pendant plus d'1 semaine, par exemple après une période de vacances.

4.1 Rinçage du percolateur

1. Ouvrez le robinet d'eau et vérifiez l'absence de fuite au niveau des raccords.
2. Branchez les cordons d'alimentation avec la prise de l'appareil derrière le conteneur et la fiche dans la prise de la colonne (fig. 1-1)
3. Vérifiez si les conteneurs et les filtres sont bien placés (la production n'est pas encore démarrée) et positionnez le bras pivotant au-dessus du centre du filtre.
4. Mettez l'appareil sous tension en plaçant le commutateur MARCHE/ARRET (fig. 1-2) en position I: l'écran (fig. 1-6.3) s'allume et un signal sonore retentit. L'écran affiche ensuite les options par défaut.
5. Appuyez sur la touche de sélection 2 (fig. 1-6.5) et validez votre choix en appuyant sur la touche START (fig. 1-6.8). Le chauffe-eau se remplit et le processus de production débute. Le texte suivant apparaît sur l'écran: **Processing (Production)**. A l'aide de la touche STOP (fig. 1-6.2), le processus de production peut être interrompu à tout moment. Dès que l'alimentation en eau chaude par le bras pivotant s'arrête, un signal sonore retentit (1x court). Le texte suivant apparaît sur l'écran : **Leaking out (Egouttage)**.
   Le délai de goutte-à-goutte est réglé par défaut sur environ 5 minutes et la fin de ce délai est indiquée par un signal sonore (3x court).
6. Videz le conteneur en ouvrant le robinet de puisage.
7. Positionnez le bras pivotant au-dessus de l'autre filtre et répétez les étapes ci-dessus, si le modèle est équipé de deux conteneurs.
8. Après le vidage du conteneur, l'appareil est prêt à l'emploi.

4.2 Rinçage du système d'eau chaude

- Activation de l'affichage de la température à l'écran — voir 12.5.2 Temperatuur tonen (menu 4.1)
- Modification de la température de l'eau — voir 12.5.3 Temperatuur (menu 4.2)
- Activation de la fonction de prolongement du chauffage — voir 12.5.3.1 Inschakelen doorkookfunctie 97°C+

AVERTISSEMENT ⚠

- En haut de la colonne se trouve l'évacuation de vapeur du système d'eau chaude. Lors du chauffage normal et du chauffage avec la fonction de prolongement de chauffage (97°C+), de la vapeur peut s'échapper de cette ouverture ! Ne touchez pas le conduit d'évacuation de la vapeur, en raison du danger de brûlure.

1. Appuyez sur la touche marche/arrêt du système d'eau chaude (fig. 1-6.1). Le système d'eau chaude se remplit automatiquement, puis se met en chauffe. Un symbole de robinet clignotant apparaît à l'écran.
2. Le symbole de robinet s'arrête de clignoter lorsque le système d'eau chaude a atteint la bonne température (90°C). Le système d'eau chaude peut être désactivé à tout moment, en appuyant à nouveau sur la touche marche/arrêt fig. 1-6.1). Le symbole de robinet disparaît de l'écran et le système ne se remplit plus et ne chauffe plus.
3. Soutirez environ 2 litres d'eau par l'intermédiaire du robinet de tirage d'eau chaude (fig. 1-3) et jetez-la. Le système d'eau chaude se remplit automatiquement avec de l'eau fraîche.
4. A présent, le système d'eau chaude est prêt à l'emploi.

4.3 Mise en service du menu Utilisateurs / Premiers réglages du menu Opérateur

Immédiatement après la mise en service, les données suivantes doivent être définies dans le menu Opérateur.
Attention : La langue est définie en Anglais en usine.
Reportez-vous au chapitre 11, pour obtenir un accès au menu Opérateur.

System settings (Réglages du système) (menu 2)		
2.0	Language (Langue)	voir 12.3.1
2.1	Heure	voir 12.3.2
2.2	Date	voir 12.3.3
Réglages du café (menu 3)		
3.9	Indicateur d'entartrage / détartrage café	voir 12.4.7
3.10	Dosage du café	voir 12.4.8
Réglages de l'eau chaude (menu 4)		
4.3	Indicateur d'entartrage / détartrage eau chaude	voir 12.5.4

Vous pourrez consulter ultérieurement les autres options de réglage du menu Opérateur.
A présent, l'appareil est prêt à l'emploi.

5. PANNEAU DE COMMANDE

5.1 Aperçu des touches du panneau de commande

AVERTISSEMENT ⚠

- Ne jamais toucher les touches avec un objet pointu.
- Tenir l'appareil à l'abri de graisses et d'impuretés.

Le panneau de commande comprend un certain nombre de touches programmables (SOFT) et un affichage graphique. Outre leurs fonctions de base, les touches de sélection et les touches Start et Stop possèdent une autre fonction une fois que le menu Opérateur est activé à l'aide d'un code confidentiel.

Touches de sélection (4x)

Les touches de sélection sont utilisées pour choisir la quantité de préparation standard. La quantité choisie est validée par l'intermédiaire de l'écran et peut être augmentée ou diminuée selon votre souhait, à l'aide des mêmes touches de sélection.

Ecran

L'écran informe l'utilisateur sur l'état des principales fonctions de l'appareil. Le paragraphe 5.2 suivant vous informe sur les différents pictogrammes et textes et leur signification.

Touches Stop

Utilisez la touche Stop pour annuler un choix effectué ou pour arrêter (en urgence) le processus de production. En cas d'arrêt d'urgence, le processus est perdu et doit être à nouveau exécuté. Cette touche est également utilisée comme touche d'annulation lorsque le menu Opérateur est activé.

Touche Start

Utilisez la touche Start pour démarrer le processus de production de café. Choisissez au préalable une quantité de préparation avec une des touches de sélection. Cette touche est également utilisée comme touche de validation si le menu Opérateur .

Touche d'eau chaude

Utilisez la touche d'eau chaude pour activer le système d'eau chaude. En cas d'activation, un pictogramme de robinet apparaît en haut de l'écran. La même touche permet de désactiver le système d'eau chaude.

Touche de minuterie

Utilisez la touche de minuterie pour programmer le démarrage du processus de production et/ou le système d'eau chaude (par exemple le lendemain matin). §6.1.2

Touches de chauffage de conteneur (2x)

Utilisez la touche de chauffage de conteneur pour activer/désactiver les **prises** qui se trouvent sur le côté de la colonne. ATTENTION : utilisez les prises uniquement pour le chauffage de conteneur, Ne branchez aucun autre appareil électrique. (Charge maximale : 100 W).

Commutateur Marche/Arrêt

Ce commutateur permet d'activer (I) ou de désactiver (0) le système de production de café et le système d'eau chaude.

5.2 Aperçu des symboles de l'écran

Système d'eau chaude

Le système d'eau chaude est activé. Le menu Opérateur permet de remplacer le symbole de robinet par l'affichage de température du chauffe-eau. §12.5.2.

Quantité de préparation (4x)

Chaque touche de sélection (4x) correspond à une quantité préprogrammée. Le menu Réglages permet de régler ces quantités selon votre souhait. §12.4.5.

Horloge

Heure actuelle.

Minuterie; (clignote)

la fonction de minuterie est activée.

Indicateur d'entartrage

Un des systèmes doit être détartré au prochain moment le plus propice. Consultez le détartrage dans le menu Réglages.

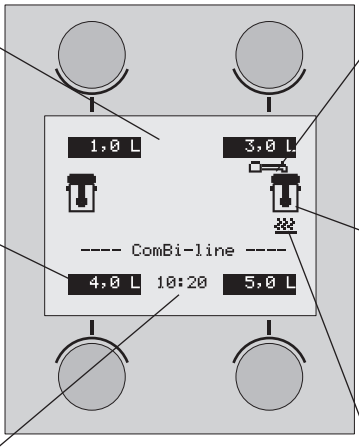

Bras pivotant en position

Le bras pivotant est bien positionné au-dessus d'un filtre. Si le bras pivotant est éloigné, le symbole disparaît de l'écran.

Conteneur en position

Le conteneur de café avec unité de filtrage est bien positionné. Si le conteneur est éloigné, le symbole disparaît de l'écran.

Chauffage de conteneur

Le chauffage du conteneur de café est activé, Si le chauffage est désactivé, le symbole disparaît de l'écran.

Goutte-a-goutte

Ce symbole de goutte-à-goutte s'affiche si le dosage d'eau chaude est arrêté et que le café est en train de s'égoutter du filtre.

5.3 Aperçu des symboles de messages d'erreur

Erreur de position du conteneur

Ce symbole apparaît à l'écran si le conteneur est déplacé lors du processus de production. La flèche permet d'indiquer de quel côté se situe le problème.

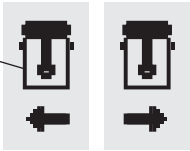

Erreur de position de bras pivotant

Ce symbole apparaît sur l'écran si le bras pivotant se retrouve hors position lors d'un processus de production. La flèche permet d'indiquer de quel côté se situe le problème.

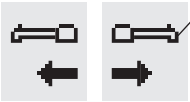

Bras pivotant non placé

Ce symbole apparaît sur l'écran si un processus de percolation est démarré et qu'aucun bras pivotant n'est (encore) placé au-dessus de l'unité de filtrage. La flèche permet d'indiquer de quel côté se situe le problème.

Appuyer sur start

Ce symbole apparaît une fois qu'une erreur de bras pivotant et/ou de conteneur est supprimée. Pour votre propre sécurité, vous devez toujours appuyer à nouveau sur la touche START. Si vous réagissez dans les 10 minutes suivant l'apparition de ce message, le processus redémarre et est achevé.

Si vous appuyez après 10 minutes sur la touche Start, une croix apparaît avec une horloge clignotante, indiquant que le processus ne peut pas reprendre et est considéré comme perdu.

6. UTILISATION QUOTIDIENNE

Ce chapitre décrit l'utilisation quotidienne de l'appareil par un **personnel avec des compétences restreintes**. Lors de la première mise en service, l'appareil fonctionne suivant les réglages d'usine standard. Les différents réglages peuvent ensuite être modifiés par **un personnel qualifié, habilité à cet effet**. Voir à cet effet le chapitre 11 du menu Opérateur.

AVERTISSEMENT ⚠

- Inspectez l'appareil avant sa mise en service et contrôlez les dommages éventuels.
- Cet appareil ne doit pas être immergé ni aspergé d'eau.
- Ne manipulez jamais les touches avec un objet pointu.
- Tenez les organes de commandes à l'abri de la saleté et des graisses.
- Lors de l'utilisation de l'appareil, certains éléments deviennent très chauds.
- Ne placez jamais le conteneur au-dessus d'une flamme ou sur une plaque chauffante.
- Avant de transporter les conteneurs, retirez toujours le câble d'alimentation.
- Lorsque l'appareil n'est pas utilisé pendant une période prolongée, il est conseillé de retirer la fiche d'alimentation de la prise murale et de fermer le robinet d'eau.

Préparatifs

- Branchez le cordon d'alimentation avec la prise de l'appareil derrière le conteneur et la fiche dans la prise de la colonne (fig. 1-1)
- L'intérieur doit être propre.
- Placez le mélangeur dans le conteneur. Le mélangeur permet de maintenir une qualité constante du café, rendant inutile la nécessité de transvaser le café (opération s'accompagnant d'une perte de temps, de température et d'arôme). La température du café est maintenue entre 80° et 85°C. La durée de conservation du café dépend du mélange et se situe en général entre 1 heure et 1 heure et demie.

Règles de base pour la préparation du café.

- Utilisez une mouture standard.
- Maintenez la propreté du conteneur, du porte-filtre et du mélangeur.
- Conseil: conservez toujours le papier filtre dans son emballage d'origine ! Le papier conserve ainsi sa forme (en corbeille) originale. Ceci permet d'éviter que le papier ne s'affaisse et ne passe plus dans le filtre.

figure 6
A - Couvercle du filtre
B - Filtre papier
C - Filtre
D - Mélangeur
E - Couvercle isotherme
F - Conteneur

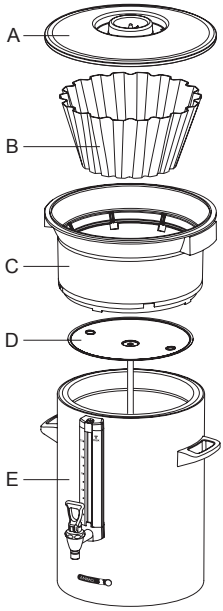

Conteneur + accessoires pour café Fig. 6

6.1 Préparation du café

1. Mettez l'appareil sous tension en plaçant le commutateur MARCHE/ARRET (fig. 1-2) en position I; l'écran s'allume et un signal sonore retentit. L'écran affiche ensuite les quantités de préparation par défaut (fig. 7A).
2. Effectuez votre choix parmi les quatre quantités de préparation.
3. L'écran affiche (fig. 7B) la quantité sélectionnée, y compris le dosage de café conseillé. Conseil: si vous n'êtes pas satisfait de la quantité sélectionnée, vous pouvez encore augmenter/diminuer celle-ci, à l'aide des touches + ou -. Le dosage de café conseillé se modifie en conséquence.
4. Placez un papier filtre dans le filtre et remplissez-le avec la quantité de café conseillée (mouture standard). Répartissez le café de manière égale dans le filtre et placez le couvercle du filtre.
5. Placez le filtre sur le conteneur et positionnez le bras pivotant au-dessus du centre du filtre.
6. Appuyez sur la touche START (fig. 1-6.8) pour démarrer le processus de production. L'écran affiche (fig. 7C) le texte: **Production**. Le chauffage du conteneur se déclenche automatiquement ; le chauffage peut être désactivé manuellement (fig. 1-6.10) si le conteneur est vide. Durant la préparation du café, l'écran affiche la quantité de préparation sélectionnée (fig. 7C bas) et la quantité d'eau déjà dosée (fig. 7C haut).
7. Dès que l'alimentation en eau chaude par le bras pivotant s'arrête, un signal sonore retentit (1x court). L'écran affiche (fig. 7D) le texte: **Egouttage**. Le délai de goutte-à-goutte est réglé par défaut sur environ 5 minutes et la fin de ce délai est indiquée par un signal sonore (3x court).
8. Retirez le porte-filtre dès la fin de l'écoulement goutte-à-goutte et placez immédiatement le couvercle sur le conteneur.
9. Nettoyez le filtre.

Après la production, placez une tasse sous le robinet et tirez sur la manette pour doser une tasse.

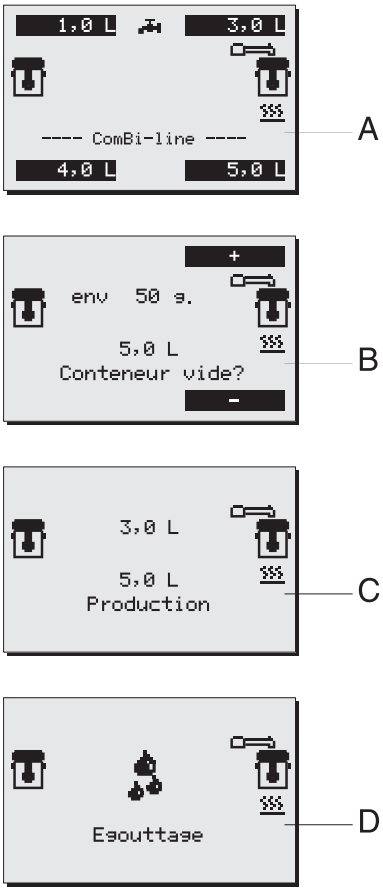

Préparation du café Fig. 7

Conseil:

- Si le bras pivotant et/ou le conteneur sont retirés de cette position avant et/ou lors du processus de production, le processus s'interrompt, un symbole de bras pivotant et/ou de conteneur apparaît sur l'écran et un signal sonore retentit (2x court). Une fois la bonne position rétablie, le processus de production doit être repris en appuyant sur la touche Start. Voir 5.3 Aperçu des symboles de messages d'erreur.
- A l'aide de la touche STOP, le processus peut être interrompu à tout moment. Le processus doit alors être considéré comme perdu.
- Préparez un éventuel processus suivant en préparant le deuxième filtre. Dès que l'alimentation en eau chaude par le bras pivotant s'arrête, vous pouvez positionner le bras au-dessus de l'autre filtre et démarrer à nouveau le processus de production. Le signal de goutte-à-goutte du 1er conteneur est alors perdu.

6.1.1 Préparation du thé

Pour la préparation du thé, procédez de la même manière que pour la préparation du café.
Toutefois, utilisez un filtre à thé et un tube de remplissage (non fournis) au lieu d'un ensemble filtre pour café.

1. Mettez le thé en vrac ou en sachet dans le filtre à thé, environ 6 grammes par litre.
2. Placez le disque de filtre à thé (fig. 8B) dans le conteneur et accrochez le filtre dans le disque.
3. Placez le tube de remplissage (fig. 8A) sur le filtre à thé. Positionnez le bras pivotant au-dessus du tube de remplissage.
4. Sélectionnez le volume de préparation et démarrez le processus.
5. A la fin du processus et une fois le thé infusé, retirez le tube de remplissage et le filtre à thé. ATTENTION ! Ces pièces sont chaudes.
6. Placez immédiatement le couvercle sur le conteneur.
7. Nettoyez le filtre à thé.

Conseil:

- Le délai d'infusion optimal du filtre à thé est de 4 minutes minimum et de 15 minutes maximum. Au delà, le goût du thé se dégrade.

Figure 8
A - Tube de remplissage
B - Filtre à thé avec disque
C - Conteneur avec couvercle

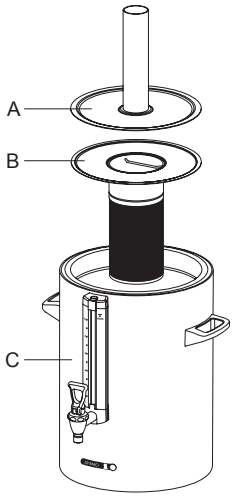

Conteneur + accessoires pour le thé Fig. 8

6.1.2 Minuterie

L'appareil dispose d'une minuterie intégrée.
Ceci vous permet de démarrer la production du café et/ou la production d'eau chaude au moment de votre choix.

1. Appuyez sur la touche Minuterie (fig. 1-6.9). L'option de réglage suivante (fig. 9A) apparaît sur l'écran.
2. Déplacez le cadre vers le système que vous voulez activer automatiquement. Utilisez la flèche à cet effet. Robinet = système d'eau chaude. Conteneur = production de café dans le conteneur. Validez votre réglage avec la touche Start ✔.
3. A l'aide des touches de sélection gauche et droite (fig. 9B) réglez l'heure de départ (jour/heures/minutes) et validez votre réglage avec la touche Start ✔. Conseil: le réglage des jours se décale automatiquement d'1 jour lorsque le réglage des heures dépasse 24:00. Validez votre choix avec la touche Start ✔.
4. Sélectionnez la quantité de préparation souhaitée (fig. 9C) et validez votre choix à l'aide de la touche Start ✔.
   La fig. 9D apparaît à l'écran.
5. Placez un papier filtre dans le filtre et remplissez-le avec la quantité (fig. 9D) de café conseillée sur l'écran (mouture standard). Répartissez le café de manière égale dans le filtre et placez le couvercle du filtre. Placez ensuite le filtre sur le conteneur et positionnez le bras pivotant au-dessus du centre du filtre. Conseil: vérifiez si le conteneur est vide. Validez votre choix avec la touche Start ✔.
6. Détails de l'affichage de l'écran (fig. 9E): symbole d'horloge (clignote) : la minuterie est activée.
   La quantité de préparation, l'heure et le jour de départ sont affichés. Symbole de bras pivotant/conteneur : le système de percolation est prêt à démarrer. Symbole de robinet : le système d'eau chaude est prêt à démarrer.
7. A partir de maintenant, l'appareil ne doit pas être éteint!

Conseil

- La fonction de minuterie peut être interrompue uniquement en appuyant sur la touche Stop ✘.
- Le chauffage du conteneur s'active automatiquement (préchauffage) 5 minutes avant le déclenchement de la minuterie.
- Durant la période d'activation de la fonction Minuterie, le système de production de café et le système d'eau chaude sont désactivés. Le chauffage de conteneur peut être utilisé normalement, pour maintenir au chaud du café à gauche par exemple, alors qu'un processus de production de café est préprogrammé à droite.
- La minuterie peut être programmée au maximum 6 jours à l'avance. Vous pouvez ainsi facilement programmer avant un long week-end.
- Le bras pivotant et le système de protection du conteneur restent actifs. Si par exemple le bras pivotant est placé hors de sa position, ceci est détecté automatiquement et un symbole d'avertissement apparaît sur l'écran, suivi d'un signal sonore (2x court). Une fois que le bras pivotant est replacé à la bonne position, la minuterie est réactivée.

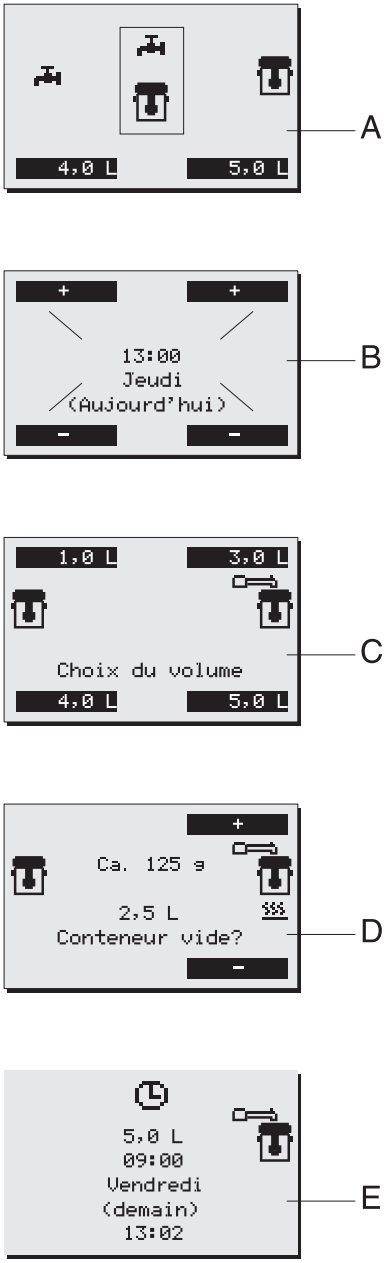

Affichage d'horloge Fig. 9

6.2 Activation du système d'eau chaude / Tirage d'eau chaude

L'appareil dispose d'un système d'eau chaude indépendant avec robinet de Puisage (fig. 10A), permettant de tirer de l'eau chaude tout en préparant du café.

AVERTISSEMENT ⚠

En haut de la colonne se trouve l'évacuation de vapeur du système d'eau chaude (fig. 10B). Lors du chauffage normal et du chauffage avec la fonction de prolongement de chauffage (97°C+), de la vapeur peut s'échapper de cette ouverture! Ne touchez pas le conduit d'évacuation de la vapeur, en raison du danger de brûlure.

1. Appuyez sur la touche marche/arrêt du système d'eau chaude (fig. 11B). Le système d'eau chaude se remplit automatiquement, puis se met en chauffe. Un symbole de robinet clignotant apparaît à l'écran (fig. 11A).
2. Le symbole de robinet s'arrête de clignoter lorsque le système d'eau chaude a atteint la bonne température.
3. A présent, le système d'eau chaude est prêt à l'emploi.

Conseil:
- La température de l'eau chaude est réglée par défaut sur 90°C.
- Le système d'eau chaude peut être désactivé à tout moment, en appuyant à nouveau sur la touche marche/arrêt (fig. 11B). Le symbole de robinet disparaît de l'écran et le système ne se remplit plus et ne chauffe plus.
- Lorsqu'une grande quantité d'eau est soutirée, le chauffe-eau se remplit et chauffe par charges d'environ 0,75 litre. Ceci vous permet de disposer d'une (petite) quantité d'eau chaude en peu de temps.

Activation de l'affichage de température à l'écran voir 12.5.2
Modifications du réglage de température voir 12.5.3

Conseil:
Vous n'avez pas utilisé votre appareil depuis plus de 1 semaine? Dans ce cas, mettez l'appareil en service comme décrit au chapitre 4-PREMIÈRE MISE EN SERVICE. Après avoir effectué ces opérations, l'ensemble du système d'eau est renouvelé, ce qui augmente la qualité du café et/ou de l'eau chaude.

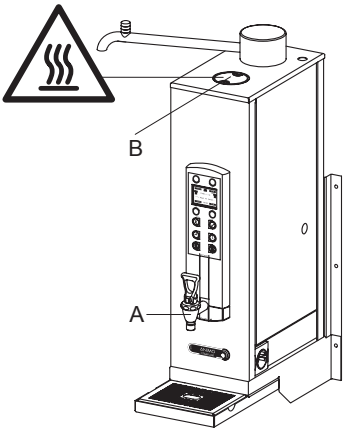

Système d'eau chaude Fig. 10

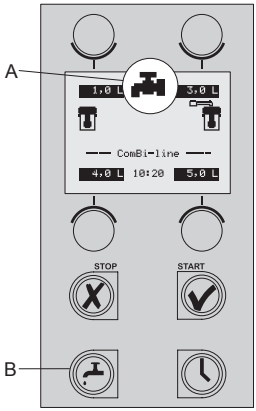

Touche marche/arrêt du système Fig. 11

7. ENTRETIEN

Le chapitre 7.1 décrit les opérations quotidiennes d'entretien de l'appareil qui peuvent être effectuées **par un personnel avec des compétences restreintes**.
Le chapitre 7.2 décrit les opérations périodiques de détartrage de l'appareil qui peuvent être effectuées uniquement **par un personnel qualifié et habilité à cet effet**.

7.1 Nettoyage

AVERTISSEMENT ⚠

- Lors des opérations d'entretien, restez à proximité de l'appareil.
- Cet appareil ne doit pas être immergé ni aspergé d'eau (type Conteneur Cne).
- En cas de réparation ou pour des opérations de nettoyage, retirez toujours la fiche d'alimentation de la prise de courant.
- Lors des opérations de nettoyage, respectez toujours le mode d'emploi du produit nettoyant utilisé.
- Lors des opérations de nettoyage, il est conseillé de porter des lunettes de sécurité et des gants de protection.

7.1.1 Nettoyage général

- Nettoyez l'extérieur de l'appareil avec un chiffon propre et humide, éventuellement avec un produit nettoyant doux (non agressif). N'utilisez pas d'abrasifs, en raison du risque d'éraflures et de tâches.
- Lors des opérations de nettoyage, retirez toujours le cordon d'alimentation de la prise de courant et fermez celle-ci avec la protection anti-éclaboussures (fig. 12B). Une protection anti-éclaboussures ouverte (fig. 12A) protège le raccordement de la fiche contre l'humidité s'écoulant par le dessus. Une protection anti-éclaboussures fermée protège la prise de courant contre la saleté et l'humidité.
- Attention! Ne nettoyez jamais le conteneur du type CNe (version électrique) dans un lave-vaisselle ou un évier.
- Le conteneur de type Cni (version isolée) peut être nettoyé dans un lave-vaisselle ou un évier, du fait de sa construction fermée (IP 65).
- Laissez ouvert un conteneur non utilisé (sans filtre ni mélangeur). Placez le couvercle en travers sur le conteneur, afin d'éviter une odeur de renfermé.
- Laissez toujours un reste d'eau propre (2 tasses) dans le conteneur. Vous évitez ainsi que le café attache au fond et que les caoutchoucs de fermeture sèchent

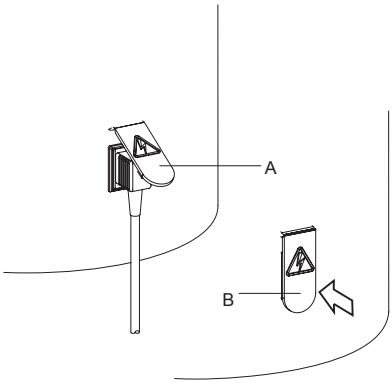

Protection anti-éclaboussures Fig. 12

7.1.2 Nettoyage quotidien

- Après utilisation, rincez soigneusement l'intérieur du conteneur avec de l'eau chaude ; nettoyez-le si nécessaire avec du solvant de dépôt de café Animo. Videz le contenu avec le robinet.
- Le filtre, le couvercle de distribution d'eau, le mélangeur et la rampe égouttoir peuvent être lavés et rincés normalement. Le filtre et le couvercle de distribution d'eau peuvent également être nettoyés dans le lave-vaisselle.
- Malgré le nettoyage quotidien, il se peut qu'un dépôt de café se forme sur la paroi intérieure et la jauge de niveau; pour effacer ces traces, reportez-vous à ? Nettoyage périodique.

7.1.3 Nettoyage hebdomadaire

Un sachet de nettoyant de marc de café est fourni avec l'appareil. Son utilisation est simple.

Elimination du marc de café dans le conteneur

1. Remplissez le conteneur à moitié avec de l'eau chaude et versez le sachet de nettoyant.
2. Laissez agir le mélange entre 15 et 30 minutes, puis videz le conteneur.
3. Rincez ensuite le conteneur abondamment plusieurs fois, avec de l'eau chaude.

Elimination du marc de café sur les différents accessoires

1. Prenez un bac d'environ 5 litres d'eau chaude et versez dedans un sachet de nettoyant de marc de café.
2. Plongez dans cette solution les pièces à nettoyer et laissez agir la solution 15 à 30 minutes.
3. Rincez ensuite à l'eau chaude plusieurs fois ; en cas de résultat insuffisant, répétez l'opération.
4. Versez de la poudre sur les pièces très sales et nettoyez avec une brosse humide.

7.1.4 Nettoyage du robinet

1. Dévissez le dessus du robinet en le tournant vers la gauche.
2. Retirez le joint du capuchon de la vis.
3. Plongez dans cette solution les pièces à nettoyer et laissez agir la solution 15 à 30 minutes.
4. Rincez ensuite à l'eau chaude plusieurs fois et remontez dans le sens inverse ; en cas de résultat insuffisant, répétez l'opération.

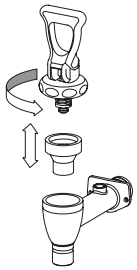

Nettoyage du robinet Fig. 13

7.1.5 Nettoyage de la jauge

AVERTISSEMENT ⚠

- Danger de brûlures Videz le conteneur avant de retirer la jauge pour la nettoyer.
- Manipulez toujours la jauge avec précaution, retirez la de sa protection à l'aide d'un chiffon sec et maintenez la jauge avec le chiffon lorsque vous nettoyez avec le goupillon.

1. Videz le conteneur, retirer l'unité de filtrage et le mélangeur de café.
2. Retirez le capuchon de la jauge (fig. 14A) en le tirant à la verticale hors de son tube de protection.
3. Prenez un chiffon sec et tirez avec ce chiffon le dessus de la jauge (fig. 14C) hors du logement et tirez avec précaution la jauge en biais vers le haut et hors du raccord du robinet.
4. Retirez le joint inférieur (fig. 14F) de la jauge et nettoyez la jauge à l'aide du goupillon fourni. (attention, fragile !)
5. Humidifiez les extrémités et le joint et replacez le joint dans la jauge, puis enfoncez la jauge avec le joint dans le raccord du robinet (fig. 14G).
6. Placez le capuchon de la jauge (fig. 14A) toujours à la verticale sur le profil de protection et appuyez simultanément avec l'index sur le joint supérieur (au centre du capuchon de la jauge).
   Attention : lors de la pose, veillez à ce que le capuchon de la jauge reste appuyé contre la paroi du conteneur ; alors uniquement, le capuchon sera bien fixé. (La lèvre du capuchon de la jauge doit tomber derrière la plaque de verrouillage (fig. 14B).

Conseil: une jauge de réserve se trouve à l'intérieur de la protection de la jauge (fig. 14D). L'assemblage de la jauge s'effectue beaucoup plus facilement lorsque vous humidifiez correctement les extrémités de la jauge.

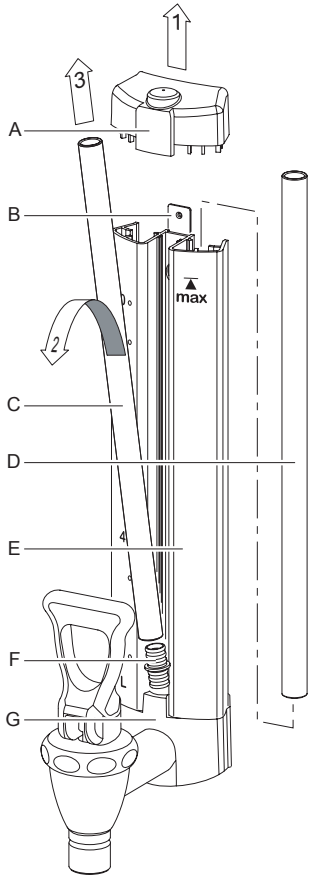

Nettoyage du système de jauge Fig. 14

figure 14
A - Capuchon pour protect de Jauge
B - Lèvre du capuchon
C - Jauge
D - Réserve de Jauge
E - Protection de jauge
F - Jauge tulle en bas
G - Capuchon robinet

7.2 Opérations de détartrage périodiques

Ce chapitre décrit les opérations périodiques de détartrage de l'appareil qui peuvent être effectuées uniquement **par un personnel qualifié et habilité à cet effet**.

AVERTISSEMENT ⚠

- Respectez les intervalles de détartrage indiqués par le symbole indicateur d'entartrage.
- Un manque d'entretien du système de chauffage peut entraîner des frais de réparation élevés et l'annulation de la garantie.
- Lors du détartrage, respectez toujours le mode d'emploi du produit détartrant utilisé.
- Lors des opérations d'entretien, restez à proximité de l'appareil.
- Lors du détartrage, il est conseillé de porter des lunettes de sécurité et des gants de protection.
- Lavez méticuleusement vos mains après le détartrage.

7.2.1 Détartrage du système de production de café

Après la saisie du code confidentiel d'opérateur, vous avez accès au menu Détartrage dans lequel vous pouvez démarrer le programme de détartrage pour le percolateur.
Suivez la procédure de détartrage décrite au chapitre 12.2.2 du menu Opérateur.

7.2.2 Détartrage du système d'eau chaude

Après la saisie du code confidentiel d'opérateur, vous avez accès au menu Détartrage dans lequel vous pouvez démarrer le programme de détartrage pour le système d'eau chaude.
Suivez la procédure de détartrage décrite au chapitre 12.2.4 du menu Opérateur.

8. PROTECTION THERMIQUE

Cet appareil est équipé de deux protections thermiques accessibles de l'extérieur. Celles-ci se trouvent sur le côté de l'appareil (fig. 1-8 & 1-12). La protection gauche (fig. 1-8) est la protection de la colonne de chauffe.
La protection droite (fig. 1-12) est la protection du système d'eau chaude. Ces protections désactivent le système concerné lorsque la température augmente trop fortement. L'absence de détartrage constitue la cause la plus fréquente du déclenchement de la protection. Lorsque la colonne de circulation ne s'active plus ou lorsque le système d'eau chaude ne chauffe plus, procédez comme suit:

1. Laissez refroidir l'appareil.
2. Dévissez le capuchon de protection noir.
3. Appuyez sur le bouton alors visible et revissez le capuchon de protection.

Si la protection s'est déclenchée du fait d'une augmentation du dépôt de tartre ,procédez alors au détartrage; voir chapitre 12.2. Si la cause d'une panne n'est pas une protection thermique déclenchée, consultez votre distributeur.

9. TRANSPORT

Lorsque l'appareil est transporté, les réservoirs d'eau doivent être vidés.

1. Mettez l'appareil hors tension et retirez la fiche de la prise de courant.
2. Retirez de la colonne de chauffe les prises des conteneurs et retirez les conteneurs.
3. Fermez le robinet d'arrivée d'eau et déconnectez les tuyaux de raccordement et de trop-plein.
4. Retirez le bouchon (fig. 1-13) du tuyau de vidange situé sous le socle et videz l'élément de chauffe de la machine ; après le vidage rebouchez le tuyau. (Attention: l'eau peut encore être chaude !).
5. Retirez le tuyau de vidange (fig. 1-14) sous le centre du socle et videz le chauffe-eau; refermez ensuite le robinet. (Attention: l'eau peut encore être chaude !).
6. A présent, l'appareil est prêt pour le transport.
7. Lorsque vous placez à nouveau l'appareil, suivez les instructions du chapitre 3-INSTALLATION.

10. CONSOMMABLES ET ACCESSOIRES

Voir la liste ci-après pour les accessoires. vous pouvez commander ces articles chez votre distributeur. Mentionner les données que vous trouvez sur la plaque signalétique de l'appareil.

Articles de consommation

	Description		Art.nr.
	Nettoyant marc de café	par emballage de 100 sachets de 10 gr	49009
		par bocal de 1 kg	00008
	Détartrant	par emballage de 48 sachets de 50 gr	49007
		par bocal de 1 kg	00009
	FiltreComBi-line	Conteneur CN5e	99238
		Conteneur CN10e	99239
		Conteneur CN20e	99240
	Mélangeur de café	Conteneur CN5e	56004
		Conteneur CN10e	96001
		Conteneur CN20e	56010
	Filtres corbeilles par 500	101/317 - conteneur CN5e	01115
		152/457 - conteneur CN10e	01116
		203/533 - conteneur CN20e	01117
	Filtre à thé et disque	Conteneur CN5e	57003
		Conteneur CN10e	57005
		Conteneur CN20e	57011
	Tube de raccordement	Conteneur CN5e	17018
		Conteneur CN10e	17019
		Conteneur CN20e	17020
	Bras pivotant type S ComBi-line	*"Click it" système spécial pour robinet* no-drip ComBi-line.	99497
	Rallonge-robinet		99499
	Goupillon pour jauge		08094
A B C D E	**A - Jauge tulle en haut**		04280
	B - Capuchon pour protect de jauge		07954
	C - Jauge 5 litres		12884
	Jauge 10 litres		12885
	Jauge 20 litres		12886
	D - Jauge tulle en bas		04279
	E - Capuchon robinet		07953
	F - Joint silicon		04034
	G - Capuchon de robinet en bas		07967
	Cordon d'alimentat 3x0.75 1,5m		03072
	Cordon d'alimentat 3x0.75 0,6m		03071

TABLE DES MATIERES

11. MENU OPÉRATEUR 171
11.1 Fonctions du menu 171

12. RÉGLAGES PAS À PAS 172
12.1 Compteurs (Menu 0) 172
12.2 Détartrage (Menu 1) 173
12.2.1 Débimètre (Menu 1.0) 173
12.2.2 Démarrage du programme de détartrage du système de production de café (Menu 1.1) 174
12.2.3 Compteur d'eau chaude (Menu 1.2) 176
12.2.4 Démarrage du programme de détartrage du système d'eau chaude (Menu 1.3) 176
12.3 Réglages du système (Menu 2) 179
12.3.1 Langue (Menu 2.0) 179
12.3.2 Heure (Menu 2.1) 179
12.3.3 Date (Menu 2.2) 179
12.3.4 Signal sonore (Menu 2.3) 180
12.4 Réglages du café (Menu 3) 180
12.4.1 Volume d'eau (Menu 3.0) 181
12.4.2 Unité (Menu 3.1) 181
12.4.3 Contenance de tasse (Menu 3.2) 181
12.4.4 Contenance de pot (Menu 3.3) 182
12.4.5 Modification des touches de présélection (Menu 3.4 à 3.7) 182
12.4.6 Activation automatique du chauffage du conteneur (Menu 3.8) 183
12.4.7 Réglage de l'indicateur d'entartrage du système de production de café (Menu 3.9) 183
12.4.8 Dosage de café (Menu 3.10) 184
12.4.9 Intervalle (Menu 3.11) 185
12.4.10 Volume de 1ère charge (Menu 3.12) 186
12.4.11 Délai de goutte-à-goutte (Menu 3.13) 186
12.5 Réglages de l'eau chaude (Menu 4) 187
12.5.1 Unité de température (Menu 4.0) 187
12.5.2 Affichage de la température (Menu 4.1) 187
12.5.3 Température (Menu 4.2) 188
12.5.3.1 Activation de la fonction de chauffage 97°C+ 188
12.5.4 Réglage de l'indicateur d'entartrage du système d'eau chaude (Menu 4.3) 188
12.6 Chargement des valeurs par défaut (Menu 5) 189

13. DÉPANNAGE 190

11. MENU OPÉRATEUR

Ce chapitre décrit comment les différents réglages peuvent être modifiés par **un personnel qualifié et habilité à cet effet**. Lisez ci-dessous, pour obtenir un accès au menu Opérateur. Une fois dans le menu opérateur, le panneau de commande possède les fonctions suivantes:

Touche flèche de sélection ➡ haut

Touche flèche de sélection ➡ bas

Touche retour (sans modifications)

Touche accepter (activer)

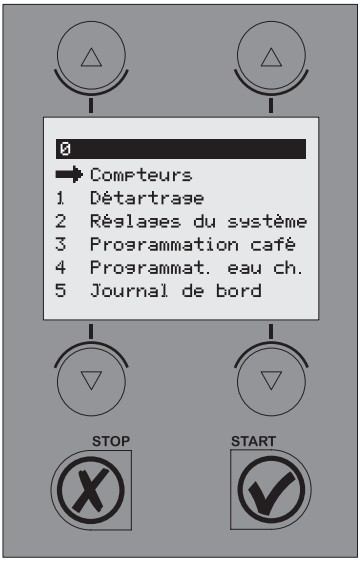

Menu Opérateur Fig. 15

11.1 Fonctions du menu

Le menu Opérateur vous permet de modifier les réglages et d'accéder à un certain nombre de fonctions pour l'entretien. Vous pouvez sélectionner les fonctions suivantes:

Menu	Détails du menu Opérateur	
0	Compteurs	voir 12.1
1	Détartrage	voir 12.2
2	Réglages du système	voir 12.3
3	Programmation du café	voir 12.4
4	Programmation de l'eau chaude	voir 12.5
5	Ledure du journal de bord	voir 12.6

Comment accéder au menu Opérateur?

1. Eteignez l'appareil (0)
2. Maintenez la touche START (fig. 1-6.8) enfoncée et appuyez sur l'interrupteur MARCHE/ARRET (fig. 1-2) (I).
3. Lâchez la touche START lorsque l'écran s'allume. Sur l'écran apparaît : **Menu Opérateur. Appuyez sur une touche.**
4. Appuyez sur une touche quelconque. Sur l'écran apparaît **Saisissez le code confidentiel : _ _ _ _ _**
5. Recherchez le code confidentiel à 5 chiffres correspondant et saisissez-le à l'aide des touches de sélection numérotées sur l'écran (fig. 1-6.4 jusqu'à 1-6.6). Attention: le numéro du code est indiqué de manière arbitraire; le code confidentiel est donc à chaque fois différent!
6. Après la saisie du code confidentiel, le **menu Opérateur** apparaît à l'écran.

Code nr.	PIN code				
1	4	2	1	2	2
2	3	3	4	4	3
3	1	4	1	1	3
4	2	4	2	1	2
5	3	3	3	1	3
6	1	4	4	4	1
7	4	1	2	3	1
8	3	4	3	1	4
9	4	2	1	3	4
10	3	3	3	1	4
11	4	2	3	2	2
12	4	3	2	2	2
13	3	2	2	4	4
14	3	3	1	2	4
15	3	4	3	1	2
16	3	4	4	2	4
17	1	4	2	2	4
18	1	3	2	4	4
19	3	3	4	4	1
20	1	4	1	3	4

Tableau de codes confidenteils menu Opérateur

Comment naviguer dans le menu et activer une fonction?

1. A l'aide des touches de sélection ▲ ▼ , déplacez la flèche ➡ vers l'élément de menu souhaité.
2. La touche START ✔ permet d'activer l'élément de menu souhaité.
3. La touche STOP ✘ vous permet de revenir à l'écran précédent sans appliquer les modifications effectuées.

Comment enregistrer une modification réalisée?

La touche START ✔ vous permet de valider un réglage modifié.

Comment fermer le menu Opérateur?

1. Appuyez sur la touche STOP ✘ jusqu'à ce que le menu Utilisateur réapparaisse.
2. Vérifiez si les réglages modifiés correspondent à votre souhait. Si les réglages ne sont pas satisfaisants, suivez à nouveau la même procédure.

Lorsque vous avez accès au menu Réglages, ne remplissez et/ou ne chauffez pas l'appareil.

12. RÉGLAGES PAS À PAS

12.1 Compteurs (Menu 0)

Code confidentiel ➡ Compteurs ➡ puis sélectionner l'élément de compteur

Un aperçu de toutes les fonctions de compteur s'affiche à l'écran. En haut de l'écran se trouve une barre de navigation sur laquelle vous pouvez lire le numéro d'élément de menu sélectionné.

Menu	Détail des éléments du menu Compteurs :
0.0	Compteur journalier du café produit en litres
0.1	Remise à zéro du compteur journalier de café
0.2	Compteur total du café produit en litres
0.3	Compteur journalier d'eau chaude utilisée en litres
0.4	Remise à zéro du compteur journalier d'eau chaude
0.5	Compteur total d'eau chaude utilisée en litres

1. Sélectionnez le compteur souhaité et validez avec la touche Start ▲ .
2. Lisez la position du compteur ou remettez le compteur à zéro, si vous le souhaitez.

Menu Compteurs Fig. 16

12.2 Détartrage (Menu 1)

Code confidentiel ➡ Détartrage ➡ puis sélectionner la fonction

Un aperçu de toutes les fonctions de détartrage s'affiche à l'écran. En haut de l'écran se trouve une barre de navigation sur laquelle vous pouvez lire le numéro de fonction sélectionné.

Menu	Détail des éléments du menu Détartrage :	
1.0	Débimètre	voir 12.2.1
1.1	Démarrage du programme de détartrage du système de production de café	voir 12.2.2
1.2	Compteur d'eau chaude	voir 12.2.3
1.3	Démarrage du détartrage du système d'eau chaude	voir 12.2.4

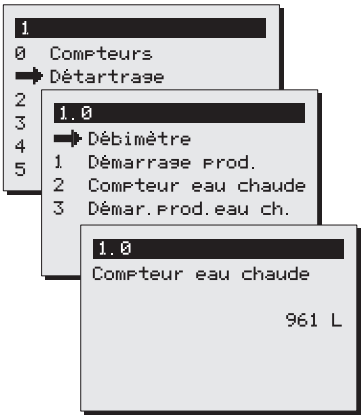

Menu Détartrage Fig. 17

12.2.1. Débimètre (menu 1.0)

Après l'activation du débimètre, vous pouvez lire le nombre de litres restants avant le déclenchement d'un avertissement de détartrage pour la partie café. Exemple : l'écran illustré ci-contre indique que l'avertissement de détartrage (système de circulation continue) se déclenchera dans 961 litres.
Le compte à rebours redémarre automatiquement une fois que le programme de détartrage en question a été exécuté.

AVERTISSEMENT ⚠

- Respectez les intervalles de détartrage indiqués par l'indicateur d'entartrage.
- Un manque d'entretien du système de chauffage peut entraîner des frais de réparation élevés et l'annulation de la garantie.
- Lors du détartrage, respectez toujours le mode d'emploi du produit détartrant utilisé.
- Lors des opérations d'entretien, restez à proximité de l'appareil.
- Lors du détartrage, il est conseillé de porter des lunettes de sécurité et des gants de protection.
- Lavez méticuleusement vos mains après le détartrage.
- Faites effectuer toutes les réparations par un technicien qualifié et habilité à cet effet.
- Si vous devez ouvrir l'appareil, en cas de réparation ou pour des opérations de nettoyage, retirez toujours la fiche d'alimentation de la prise de courant.

12.2.2 Démarrage du programme de détartrage du système de production de café (Menu 1.1)

Pour démarrer le programme de détartrage de la colonne de chauffe, procédez comme suit.

Préparatifs

- Tournez le bras pivotant au dessus d'un conteneur (vide) avec porte-filtre.
- Mettez le minimum quantité (sans café). Cela offre l'avantage que l'élément est bien préchauffé le résultat du détartrage en sera ainsi meilleur et plus rapide.
- Bien lire auparavant les instructions écrites sur le sachet ou la boite de détartrant.
- Fait une solution de 2 sachets de 50 gramme d'Animo détartrant dans 2 litres d'eau chaude (60°C). Bien agiter la solution jusqu'à la poudre se réduit.
- Oter un porte-filtre et placer sous l'écoulement de la tête pivotante un bac ou un seau en plastique pour recueillir la solution.
- Suivez les instructions affichées à l'écran et validez chaque action à l'aide de ✔.

Comment arrêter le programme?
Le programme peut être annulé jusqu'au versement de la solution. Dès que le produit est versé, le programme doit toujours être exécuté jusqu'au bout. Dans le cas d'un arrêt d'urgence, la touche Stop ✘ peut toujours être utilisée.
Le programme s'arrête alors, mais n'est pas annulé.

Ecran: *1/5 Place gobelet. Appuyer sur Start* ✔.
Après le vidage du conteneur, appuyez sur la touche Start ✔.

Ecran : *2/5 Entonnoir à gauche Verser la solution.*
Prêt? Appuyer sur Start ✔.

- Retirez le bouchon de l'ouverture de remplissage, à gauche derrière le bras pivotant (fig. 1-10).
- Après mettez l'entonnoir détartrant (fig. 19A) dans l'ouverture à gauche. Pressez l'entonnoir se loin qui possible en bas.
- Verser le liquide dans l'entonnoir de détartrage.
  La solution de détartrage sortira de la tête pivotante sous forme de mousse, après être passée par la conduite d'alimentation et par les résistances.
- Versez le liquide dans l'entonnoir de détartrage.
  La solution de détartrage sortira de la tête pivotante sous forme de mousse.
- Après être passée par la conduite d'alimentation et par les éléments. Après avoir été recueille, la solution peut être versée unde deuxième fois dans l'entonnoir détartrage. Tant que l'acide sort de la tête pivotante sous forme de mousse, c'est qu'il y a du calcaire dans l'appareil. Répétez le processus cidessus avec une nouvelle solution d'acide jusqu'à ce qu'il n'y ait plus de mousse qui sorte de la tête pivotante.
- Appuyez sur la touche Start ✔ pour continuer le programme.

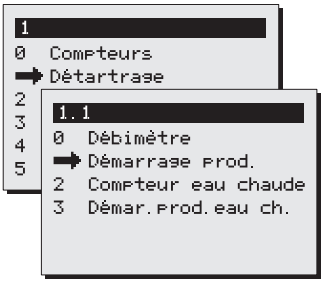

Démarrage du programme de détartrage du système de percolation Fig. 18

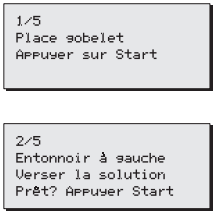

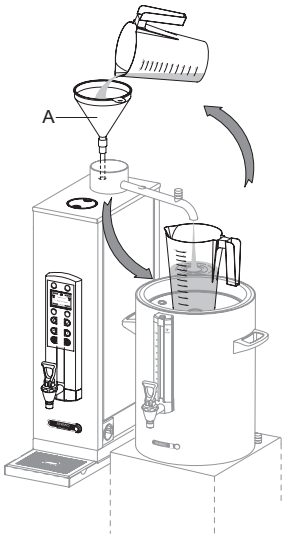

ontkalkingsprocedure Fig. 19

Ecran : *2/5 Place filtre. Appuyer sur Start ✔.*

2/5
Place filtre
Appuyer sur Start

Une période d'attente d'environ 5 minutes suit à présent, afin de permettre à la solution de détartrant d'agir sur le tartre. Lorsque le délai d'attente est terminé, 3 signaux sonores retentissent. Le programme est à présent prêt à rincer 3x le système, de sorte que les restes de solution de détartrant s'évacuent du système de chauffage

Ecran : *3/5 Rinçage. Appuyer sur Start ✔.*
Appuyez sur la touche Start ✔, afin de démarrer le 1er cycle de rinçage.

3/5
Rinçage
Appuyer sur Start

Ecran : *3/5 Rinçage. Patienter.*

3/5
Rinçage
Patienter

La colonne se met en chauffe.
Le conteneur est rempli avec 2 litres d'eau.
Après le 1er cycle de rinçage, 3 signaux sonores retentissent.

Ecran : *3/5 Conteneur vide. Appuyer sur Start ✔.*
Après le vidage du conteneur, appuyez sur la touche Start ✔.

3/5
Conteneur vide
Appuyer sur Start

3/5 Serie

Ecran : *4/5 Rinçage. Appuyer sur Start ✔.*
Appuyez sur la touche Start ✔, afin de démarrer le 2ème cycle de rinçage.

4/5
Rinçage
Appuyer sur Start

Ecran : *4/5 Rinçage. Patienter.*

4/5
Rinçage
Patienter

La colonne se met en chauffe.
Le conteneur est rempli avec 2 litres d'eau.
Après le 2ème cycle de rinçage, 3 signaux sonores retentissent.

Ecran : *4/5 Conteneur vide. Appuyer sur Start ✔.*
Après le vidage du conteneur, appuyez sur la touche Start ✔.

4/5
Conteneur vide
Appuyer sur Start

4/5 Serie

Ecran : *5/5 Rinçage. Appuyer sur Start ✔.*
Appuyez sur la touche Start ✔, afin de démarrer le 3ème cycle de rinçage.

5/5
Rinçage
Appuyer sur Start

Ecran : 5/5 *Rinçage. Patienter.*

5/5
Rinçage
Patienter

LA colonne se met en chauffe.
Le conteneur est rempli avec 2 litres d'eau.
Après le 3ème cycle de rinçage, 3 signaux sonores retentissent.

Ecran : *5/5 Conteneur vide. Appuyer sur Start ✔.*

5/5
Conteneur vide
Appuyer sur Start

5/5 Serie

Après le vidage du conteneur, appuyez sur la touche Start ✔.

Le programme de détartrage est à présent terminé et le menu de détartrage réapparaît à l'écran.
Le débitmètre est réglé automatiquement sur la valeur initiale. Quittez le menu en appuyant 2 fois sur la touche Stop ou sélectionnez une autre fonction de menu.

12.2.3 Compteur d'eau chaude (menu 1.2)

Après l'activation du compteur d'eau chaude 1.2, vous pouvez lire le nombre de litres restants avant le déclenchement d'un avertissement de détartrage pour le système de d'eau chaude.

12.2.4 Démarrage du programme de détartrage du système d'eau chaude (Menu 1.3)

Pour démarrer le programme de détartrage pour le système d'eau chaude, procédez comme suit.

Préparatifs
- Lisez d'abord les précautions et le mode d'emploi sur les sachets de détartrant Animo.
- Versez 2 sachets de 50 grammes de détartrant Animo dans 1 litre d'eau chaude (60°C). Remuez le mélange jusqu'à ce que la poudre soit totalement dissoute.
- Suivez les instructions affichées à l'écran et validez chaque action à l'aide de ✔.

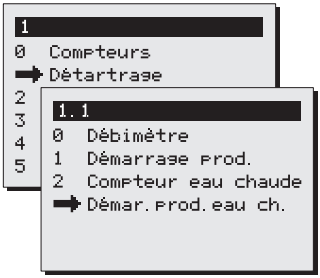

Démarrage du programme de détartrage du système d'eau chaude Fig. 20

AVERTISSEMENT ⚠

- Lors de la procédure de détartrage, le système d'eau chaude doit être entièrement vidangé un certain nombre de fois. Prenez à cet effet le tuyau de vidange (fig. 1-23) situé sous le socle. Si le système vous le demande, ouvrez délicatement le robinet se trouvant à l'extrémité et laissez couler l'eau dans un seau.
  Attention ; l'eau est très chaude!

Display: *1/5 Vide chauffe-eau. Appuyer sur Start ✔.*

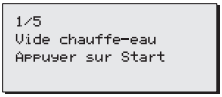

Videz le chauffe-eau à l'aide du robinet d'eau chaude (fig. 1-3) Vidangez l'eau restante à l'aide du tuyau de vidange (fig. 1-14); à présent, le chauffe-eau est vide. Après le vidage du chauffe-eau, appuyez sur la touche Start ✔. (lorsqu'un double signal sonore retentit, le chauffe-eau n'est pas complètement vide).

Display: *2/5 Entonnoir à droite. Anjouter la solution. Appuyer sur Start ✔.*

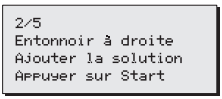

Retirez le bouchon de l'ouverture de remplissage, à droite du bras pivotant (fig. 1-11). Placez l'entonnoir dans l'ouverture de remplissage et versez lentement la solution de détartrant dans l'entonnoir. Après le versement de la solution de détartrant, appuyez sur la touche Start ✔.
Display: *2/5 Remplir / chauffer. Patienter*

Le chauffe-eau se remplit et se met en chauffe; la solution de détartrage se diffuse. Lorsque le chauffe-eau se trouve à la bonne température, un signal sonore retentit.

```
2/5
Remplir/chauffer
Patienter
```

Display: *2/5 Laisser agir. Attendre env. 5 min.*

Une période d'attente d'environ 5 minutes suit à présent, afin de permettre à la solution de détartrant d'agir sur le tartre. Lorsque le délai d'attente est terminé, 3 signaux sonores retentissent. Le programme est à présent prêt à rincer 3 x le système, de sorte que les restes de solution de détartrant s'évacuent du chauffe-eau.

```
2/5
Laisser agir
Attendre env. 5 min
```

Display: *2/5 Vider chauffe-eau. Appuyer sur Start ✔.*

Videz le chauffe-eau à l'aide du robinet d'eau chaude (fig. 1-3) Vidangez l'eau restante à l'aide du tuyau de vidange (fig. 1-14); à présent, le chauffe-eau est vide. Appuyez sur la touche Start ✔, afin de démarrer le 1er cycle de rinçage. lorsqu'un double signal sonore retentit, le chauffe-eau n'est pas complètement vide.

```
2/5
Vider chauffe-eau
Appuyer sur Start
```

Display: *3/5 Remplir. Patienter.*

Le chauffe-eau se remplit complètement, sans se mettre en chauffe. Après le 1er cycle de rinçage, 3 signaux sonores retentissent.

```
3/5
Remplir
Patienter
```

Display: *3/5 Vider chauffe-eau. Appuyer sur Start ✔.*

Videz le chauffe-eau à l'aide du robinet d'eau chaude (fig. 1-3) Vidangez l'eau restante à l'aide du tuyau de vidange (fig. 1-14); à présent, le chauffe-eau est vide. Appuyez sur la touche Start ✔, afin de démarrer le 2ème cycle de rinçage.

```
3/5
Vider chauffe-eau
Appuyer sur Start
```

Display: *4/5 Remplir. Patienter.*

Le chauffe-eau se remplit complètement, sans se mettre en chauffe. Après le 2ème cycle de rinçage, 3 signaux sonores retentissent.

```
4/5
Remplir
Patienter
```

Display: *4/5 Vider chauffe-eau. Appuyer sur Start ✔.*

Videz le chauffe-eau à l'aide du robinet d'eau chaude (fig. 1-3) Vidangez l'eau restante à l'aide du tuyau de vidange (fig. 1-14); à présent, le chauffe-eau est vide. Appuyez sur la touche Start ✔, afin de démarrer le 3ème cycle de rinçage.

```
4/5
Vider chauffe-eau
Appuyer sur Start
```

Ecran: *5/5 Remplir. Patienter.*

```
5/5
Remplir
Patienter
```

Le chauffe-eau se remplit complètement, sans se mettre en chauffe. Après le 3ème cycle de rinçage (dernier), 3 signaux sonores retentissent.

Ecran: *5/5 Vider chauffe-eau. Appuyer sur Start ✔ .*

```
5/5
Vider chauffe-eau
Appuyer sur Start
```

Videz le chauffe-eau à l'aide du robinet d'eau chaude (fig. 1-3) Vidangez l'eau restante à l'aide du tuyau de vidange (fig. 1-14); à présent, le chauffe-eau est vide. Appuyez sur la touche Start ✔.

Le programme de détartrage est à présent terminé et le menu de détartrage réapparaît à l'écran. Le débitmètre est réglé automatiquement sur la valeur initiale. Quittez le menu en appuyant 2 fois sur la touche Stop ou sélectionnez une autre fonction de menu.

Après le détartrage, le système d'eau chaude est entièrement vide ; remettez le système en service en activant la touche d'eau chaude sur le panneau de commande.

12.3 Réglages du système (Menu 2)

Code confidentiel ➡ Réglages du système ➡ puis sélectionner la fonction

Un aperçu de tous les réglages du système s'affiche à l'écran. En haut de l'écran se trouve une barre de navigation sur laquelle vous pouvez lire le numéro de fonction sélectionné.

Menu	Détails des éléments du menu Réglages du système:	
2.0	Langue	voir 12.3.1
2.1	Heure	voir 12.3.2
2.2	Date	voir 12.3.3
2.3	Signal sonore	voir 12.3.4

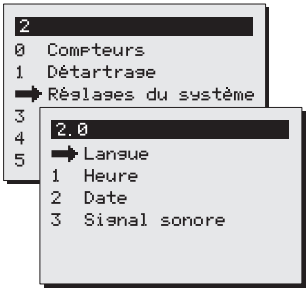

12.3.1 Langue (Menu 2.0)

Lorsque vous utilisez l'appareil pour la première fois, vous devez d'abord configurer la langue de votre choix. Langues à sélectionner, voir fig. 21. La langue est réglée sur l'Anglais en usine. Sélectionnez la langue de votre choix et validez vos modifications avec la touche Start ✔.
Conseil!: Si le menu 5-Charger les valeurs par défaut est activé, la modification éventuelle du choix de langue n'est pas exécutée.

12.3.2 Heure (Menu 2.1)

Lorsque vous utilisez l'appareil pour la première fois, vous devez d'abord régler l'heure. Voir fig. 21.
Avec la touche de sélection gauche, réglez l'heure actuelle
Avec la touche de sélection droite, réglez le s minutes actuelles. Validez vos modifications avec la touche Start ✔.

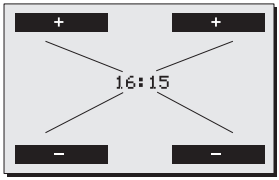

12.3.3 Date (Menu 2.2)

Lorsque vous utilisez l'appareil pour la première fois, vous devez d'abord régler la date. Voir fig. 21.
Avec la touche de sélection gauche, réglez le jour actuel.
Avec la touche de sélection droite, réglez le mois actuel.
Après le mois 12, l'année change automatiquement.
Validez vos modifications avec la touche Start ✔.

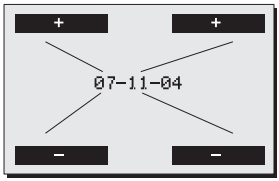

Réglages du système Langue / Heure / Date Fig. 21

12.3.4 Signal sonore (Menu 2.3)

Lors de son utilisation, l'appareil émet différents signaux sonores. Lorsque ces signaux vous perturbent, vous pouvez désactiver le signal sonore. Voir fig. 22.
Sélectionnez votre choix et validez vos modifications avec la touche Start ✔.

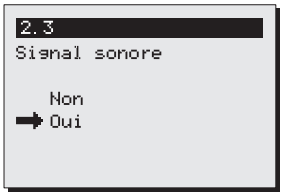

Réglages du système signal sonore Fig. 22

12.4 Réglages du café (Menu 3)

Code confidentiel ➡ Réglages du café ➡ dpuis sélectionner la fonction

Un aperçu de tous les réglages du café s'affiche à l'écran. En haut de l'écran se trouve une barre de navigation sur laquelle vous pouvez lire le numéro de fonction sélectionné.

Menu	Détails des éléments du menu Réglages du café:	
3.0	Volume d'eau	voir 12.4.1
3.1	Unité	voir 12.4.2
3.2	Contenance de tasse	voir 12.4.3
3.3	Contenance de pot	voir 12.4.4
3.4	Touche 1	voir 12.4.5
3.5	Touche 2	
3.6	Touche 3	
3.7	Touche 4	
3.8	Chauffage de conteneur automatique	voir 12.4.6
3.9	Indicateur d'entartrage	voir 12.4.7
3.10	Dosage de café	voir 12.4.8
3.11	Intervalle	voir 12.4.9
3.12	Volume de 1ère charge	voir 12.4.10
3.13	Délai de goutte-à-goutte	voir 12.04.11

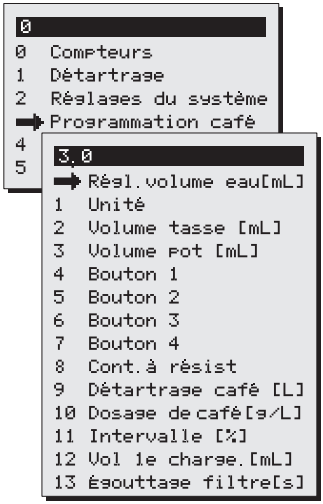

Menu Réglages du système Fig. 23

12.4.1 Volume d'eau (Menu 3.0)

AVERTISSEMENT ⚠

- Le conteneur déborde, si une trop grande quantité est réglée.
- Le fabricant dégage toute responsabilité quant aux conséquences d'un réglage modifié..

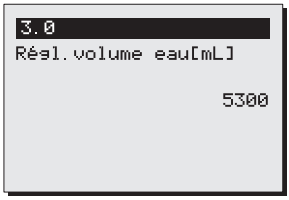

Modification du volume Fig. 24

Lors de l'utilisation, il peut s'avérer que la quantité de café dans le conteneur ne corresponde pas à votre choix. Ceci dépend de la quantité de café et du type de mouture utilisé. La quantité d'eau s'écoulant du bras pivotant est réglée par défaut avec 6 à10% d'eau supplémentaire. Le tableau 1 indique la plage de réglage.

Modèle	Réglages d'usine	Réglages
CB 5W	5.300 ml	4.800-5.800 ml
CB 10W	10.800 ml	9.800-11.800 ml
CB 20W	22.000 ml	20.000-24.000 ml

Tableau 1. *Volume d'eau*

Augmentez ou diminuez le volume d'eau [ml] à l'aide des touches de sélection en haut et en bas de l'écran.
Validez la modification effectuée, à l'aide de la touche Start ✔ ou revenez à l'élément précédent sans modification, à l'aide de la touche Stop ✘.

12.4.2 Unité (Menu 3.1)

Cette fonction vous permet de modifier l'unité des touches de présélection affichées à l'écran. L'unité peut être réglée sur Litre (par défaut), Pot ou Tasse.

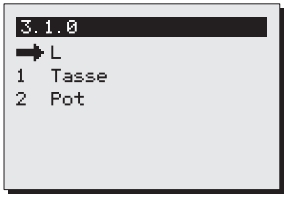

Unité Fig. 25

Sélectionnez l'unité de votre choix et validez votre modification à l'aide de la touche Start ✔ou revenez à l'élément précédent sans modification, à l'aide de la touche Stop ✘

Attention : le menu Compteurs affiche toujours les litres.

12.4.3 Contenance de tasse (Menu 3.2)

Cette fonction vous permet de modifier la contenance d'une tasse. La contenance d'une tasse est réglée par défaut sur 125 ml. La plage de réglage s'étend de 100 à 500 ml (incrément de 1 ml).

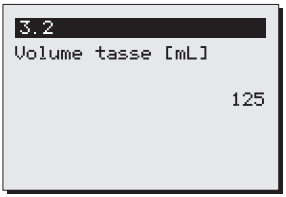

Contenance de tasse Fig. 26

Réglez la contenance de tasse de votre choix et validez votre modification à l'aide de la touche Start ✔ ou revenez à l'élément précédent sans modification, à l'aide de la touche Stop ✘.

12.4.4 Contenance de pot (Menu 3.3)

Cette fonction vous permet de modifier la contenance d'un pot. La contenance d'un pot est réglée par défaut sur 250 ml. La plage de réglage s'étend de 200 à 2 500 ml (incrément de 1 ml).

Réglez la contenance de pot de votre choix et validez votre modification à l'aide de la touche Start ✔ou revenez à l'élément précédent sans modification, à l'aide de la touche Stop ✘.

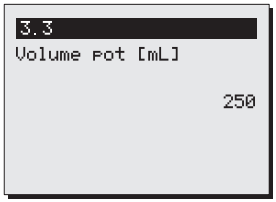

Contenance de pot Fig. 27

12.4.5 Modification des touches de présélection (menu 3.4 à 3.7)

Cette fonction vous permet de régler chaque touche de présélection entièrement selon votre propre choix. Les quatre touches de présélection (fig. 28) sont réglées par défaut en usine suivant l'aperçu ci-dessous (Tableau 2).
A l'aide des **touches 1 à 4** (menus 3.4 à 3.7), chaque touche de présélection peut être réglée dans les limites de la plage de réglage indiquée sur le tableau, avec l'incrément correspondant.

Modèle	Réglages d'usine	Plage de réglage	Incrément
CB 5W	1-3-4-5 litres	1- 5 litres	0,5 l
CB 10W	2,5-5-7,5-10	2- 10 litres	0,5 l
CB 20W	5-10-15-20	4- 20 litres	1 l

Tableau 2. *Touches de présélection unité litres*

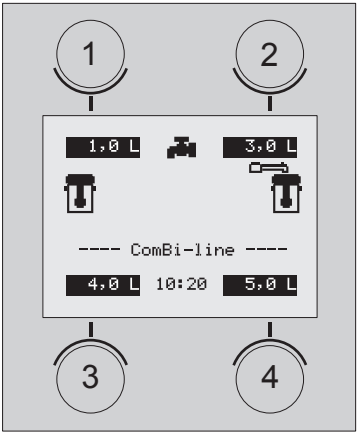

Modification des touches de présélection Fig. 28

Réglez la quantité de préparation pour la touche 1 et validez votre modification à l'aide de la touche Start ✔ou revenez à l'élément précédent sans modification, à l'aide de la touche Stop ✘. Répétez cette opération pour les touches 2 à 4.

Vous avez transformé l'unité de Litres en Tasse ou Pot ?
Le réglage de litre est automatiquement converti en divisant le nombre de litres réglé par la contenance de la tasse ou du pot. Les quatre touches de sélection reçoivent alors automatiquement les réglages suivant l'aperçu ci-dessous (Tableau 3 + 4). A l'aide des touches 3.4 à 3.7, chaque touche de présélection peut être réglée dans les limites de la plage de réglage indiquée sur le tableau, avec l'incrément correspondant.

Modèle	Réglages d'usine	Plage de réglage tasse = 125 ml	Incrément
CB 5W	8-24-32-40	8- 40 tasses	1 tasse
CB 10W	20-40-60-80	16-80 tasses	1 tasse
CB 20W	40-80-120-160	32-160 tasses	5 tasse

Tableau 3. *Touches de présélection unité tasse*

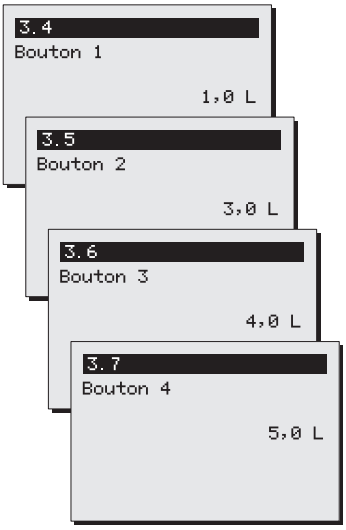

Touches 1, 2, 3 et 4 (exemple CB5) Fig. 29

Modèle	Réglages d'usine	Plage de réglage pot = 250 ml	Incrément
CB 5W	4-12-16-20	4-20 pots	1 pot
CB 10W	10-20-30-40	8-40 pots	1 pot
CB 20W	20-40-60-80	16-80 pots	1 pot

Tableau 4. *Touches de présélection unité pot*

12.4.6 Activation automatique du chauffage du conteneur (menu 3.8)

Lors du démarrage d'un processus de production de café, l'appareil règle automatiquement la bonne température de chauffage du conteneur. Ensuite, le chauffage du conteneur reste actif et doit toujours être désactivé manuellement.
Si vous le souhaitez, vous pouvez désactiver cette fonction. Voir fig. 30.

Sélectionnez votre choix et validez votre modification à l'aide de la touche Start ✔ou revenez à l'élément précédent sans modification, à l'aide de la touche Stop ✘.

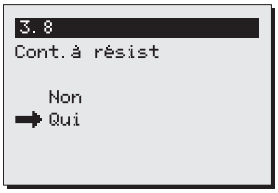

Chauffage automatique de Fig. 30

12.4.7 Réglage de l'indicateur d'entartrage du système de production de café (menu 3.9)

Lorsque vous utilisez l'appareil pour la première fois, vous devez d'abord régler l'indicateur d'entartrage.

- L'indicateur d'entartrage est réglé en usine sur 1 000 litres (dureté de l'eau moyenne). La plage de réglage s'étend de 0 à 9 999 litres avec un incrément de 100 l.
- Utilisez le tableau ? ci-dessous, choisissez à gauche la dureté de l'eau dans votre région et lisez à droite le nombre de litres (conseillé) au bout duquel le système doit être détartré.
- Une fois que le nombre de litres défini est atteint, un symbole de clé à écrou apparaît sur l'écran. L'appareil continue à fonctionner normalement, de sorte que le détartrage puisse s'effectuer à un moment plus calme.
- Dans le menu **Détartrage 1.0**, vous pouvez contrôler le nombre de litres restants avant un avertissement de détartrage.

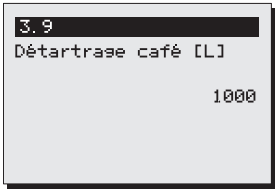

Réglage de l'indicateur d'entartrage du Fig. 31

Qualité de l'eau	Dureté				Litres de l'indicateur d'entartrage
	°D	°F	mmol/l	mgCaCo3/l	
Très dure	18-30	32-55	3,2-5,3	321-536	250
Dure	12-18	22-32	2,2-3,2	214-321	500
Moyenne	8-12	15-22	1,4-2,2	268-214	1000*
Douce	4-8	7-15	0,7-1,4	72-268	1500
Très douce	0-4	0-7	0-0,7	0-72	2000

Tableau 5. *Dureté de l'eau* * Réglage standard

Saisissez le nombre de litres souhaité et validez votre modification à l'aide de la touche Start ✔ ou revenez à l'élément précédent sans modification, à l'aide de la touche Stop ✘.

- Si vous ne connaissez pas la dureté de l'eau de ville dans votre région, prenez contact avec votre service des eaux.

12.4.8 Dosage de café (menu 3.10)

Lorsque vous sélectionnez une quantité de préparation, un message apparaît à l'écran vous conseillant la quantité (en grammes) de café moulu à doser dans le filtre, afin d'obtenir la quantité de café sélectionnée. Le dosage de café est réglé par défaut sur 50 grammes par litre et peut être réglé de 0 à 100 grammes, avec un incrément de 1 gramme.

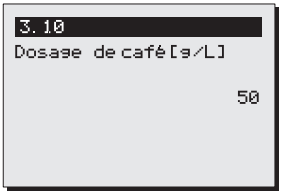

Réglage du dosage de café Fig. 32

Saisissez le dosage de café de votre choix et validez votre modification à l'aide de la touche Start ✔ ou revenez à l'élément précédent sans modification, à l'aide de la touche Stop ✘.

Conseil: Si vous ne souhaitez pas recevoir de conseil en matière de dosage du café, vous pouvez désactiver cet avertissement en définissant sur 0 la valeur gramme/litre.

Attention: Lorsque vous préparez de grandes quantités de café, un facteur de correction négatif est appliqué au moment du calcul. Ceci a pour conséquence que le conseil en matière de dosage du café est alors inférieur au résultat du calcul " quantité de préparation x dosage de café ".

12.4.9 Intervalle (menu 3.11)

L'utilisation d'un café moulu très finement ou d'une eau très douce entraîne un ralentissement de la circulation de l'eau au travers du filtre à café. En effectuant des pauses dans l'alimentation en eau chaude après le 1er volume de charge (à la moitié du processus de percolation), durant des intervalles (réglables), vous pouvez éviter un débordement du filtre à café.

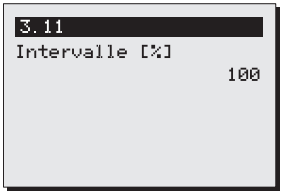

Intervalle Fig. 33

Réglage de l'intervalle

- L'intervalle est réglé par défaut sur 100%. Le processus de production s'effectue alors sans interruption.
- L'intervalle est réglable de 100% à 50% avec un pas de 5%. Une fois qu'un réglage est effectué, le système de commande calcule automatiquement l'intervalle (voir tableau 6).
- Lorsque l'alimentation en eau chaude passe en mode intervalle après la 1ère charge, l'alternance de circulation d'eau et de pause est répétée jusqu'à ce que le volume de préparation souhaité soit obtenu.
- Le bon réglage de l'intervalle et du volume de la 1ère charge ne peut être fixé qu'avec l'expérience, en contrôlant soigneusement le processus de filtrage lors de la production.

Saisissez l'intervalle souhaité et validez votre modification à l'aide de la touche Start ✔ ou revenez à l'élément précédent sans modification, à l'aide de la touche Stop ✘.

Intervalle	Délai de circulation de l'eau	Durée de l'intervalle (pause)
100%	Continue	0 sec
95%	45 sec	4,5 sec
90%	45 sec	9 sec
85%	45 sec	13,5 sec
80%	45 sec	18 sec
75%	45 sec	22,5 sec
70%	45 sec	27 sec
65%	45 sec	31.5 sec
60%	45 sec	36 sec
55%	45 sec	40.5 sec
50%	45 sec	45 sec

Tableau 6. *Aperçu des intervalles*

12.4.10 Volume de 1ère charge (menu 3.12)

Le volume de la 1ère charge peut être augmenté si l'expérience montre que le processus de filtrage ne risque le débordement que plus tard au cours du processus.

Réglage du volume de 1ère charge

- Le volume de 1ère charge n'est activé que si l'intervalle est réglé sur 95% ou moins.
- Le volume de 1ère charge est réglé par défaut à la moitié du processus de percolation.
- Le volume de 1ère charge peut être réglé suivant l'aperçu ci-dessous (Tableau 7).

Saisissez le volume de 1ère charge souhaité et validez votre modification à l'aide de la touche Start ✔ ou revenez à l'élément précédent sans modification, à l'aide de la touche Stop ✘.

Modèle	1ère charge par défaut	Plage de réglage	Incrément
CB 5W	2.500 ml	2500 - 4500 ml	250
CB 10W	5.000 ml	5000 - 9000 ml	250
CB 20W	10.000 ml	8000 - 18.000 ml	250

Tableau 7. *Plage de réglage du volume de 1ère charge*

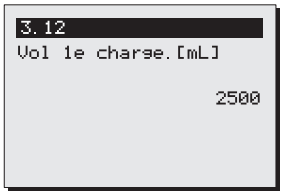

Vo1ume de 1ère charge (CB5W) Fig. 34

12.4.11 Délai de goutte-à-goutte (menu 3.13)

Le délai de goutte-à-goutte démarre une fois que le dosage d'eau chaude s'est achevé. Le délai de goutte-à-goutte du filtre diffère suivant le type de café, de mouture et/ou de dosage du filtre.

Réglage du délai de goutte-à-goutte

- Si vous ne souhaitez pas de délai de goutte-à-goutte, le délai peut être réglé sur 0. Aucun symbole de goutte-à-goutte n'apparaît alors à l'écran, suivi d'un signal sonore.

Saisissez le délai de goutte-à-goutte souhaité et validez votre modification à l'aide de la touche Start ✔ ou revenez à l'élément précédent sans modification, à l'aide de la touche Stop ✘.

Délai de goutte-à-goutte Fig. 35

12.5 Réglages de l'eau chaude (Menu 4)

Modèle	goutte-à-goutte par défaut	Plage de réglage	Incrément
CB 5W	240 sec	0 - 900	10
CB 10W	300 sec	0 - 900	10
CB 20W	360 sec	0 - 900	10

Tableau 8. *Délai de goutte-à-goutte*

Code confidentiel ➡ Réglages de l'eau chaude ➡ puis sélectionner la fonction

Un aperçu de tous les réglages d'eau chaude s'affiche à l'écran. En haut de l'écran se trouve une barre de navigation sur laquelle vous pouvez lire le numéro de fonction sélectionné.

Menu Détails des éléments du menu Réglages de l'eau chaude:

4.0	Unité de température	voir 12.5.1
4.1	Affichage de la température	voir 12.5.2
4.2	Température du chauffe-eau	voir 12.5.3
4.3	Indicateur d'entartrage	voir 12.5.4

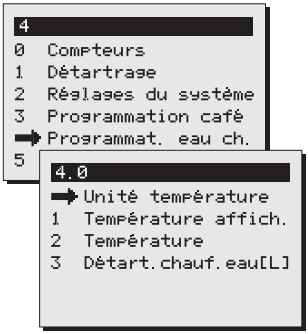

Menu Réglages du système Fig. 36

12.5.1 Unité de température (menu 4.0)

Cette fonction vous permet de transformer l'indication de température de degrés Celsius (°C) en degrés Fahrenheit (°F).

Sélectionnez votre choix et validez votre modification à l'aide de la touche Start ✔ ou revenez à l'élément précédent sans modification, à l'aide de la touche Stop ✘.

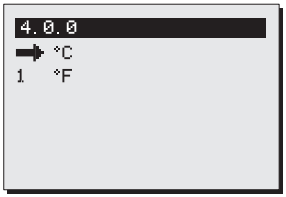

Réglage de l'unité de température Fig. 37

12.5.2 Affichage de la température (menu 4.1)

Cette fonction vous permet de remplacer le symbole de robinet par la température actuelle de l'eau chaude. L'affichage de l'écran est défini par défaut sur le symbole de robinet.

Sélectionnez votre choix et validez votre modification à l'aide de la touche Start ✔ ou revenez à l'élément précédent sans modification, à l'aide de la touche Stop ✘.

Réglage de l'affichage de température Fig. 38

12.5.3 Température (menu 4.2)

Cette fonction vous permet de modifier la température de l'eau du système d'eau chaude.
La température est réglée par défaut sur 90°C.
La plage de réglage s'étend de 60 à 97°C
(incrément de 1°C).

Saisissez la température souhaitée et validez votre modification à l'aide de la touche Start ✔ ou revenez à l'élément précédent sans modification, à l'aide de la touche Stop ✘.

12.5.3.1 Activation de la fonction de chauffage 97°C+

Outre le réglage 97°C, il existe encore un réglage supplémentaire: 97°C+. Avec ce réglage, le chauffe-eau continue à chauffer pendant une période* supplémentaire après avoir atteint la température de 97°C, afin d'augmenter la qualité de l'eau du thé. La fonction de prolongement du chauffage ne fonctionne que lorsque une ponction d'eau chaude a été effectuée et que de l'eau a été ajoutée.
(* CB5W 50 sec. ,CB10-20W 80 sec.)

12.5.4 Réglage de l'indicateur d'entartrage du système d'eau chaude (menu 4.3)

Avant d'utiliser l'appareil pour la première fois, vous devez régler l'indicateur d'entartrage au préalable.

- L'indicateur d'entartrage est réglé en usine sur 1 000 litres (dureté de l'eau moyenne). La plage de réglage s'étend de 0 à 9 999 litres avec un incrément de 100 l.
- Utilisez le tableau ? ci-dessous, choisissez à gauche la dureté de l'eau dans votre région et lisez dans la colonne de droite, le nombre de litres (conseillé) au bout duquel le système doit être détartré.
- Une fois que le nombre de litres défini est atteint, un symbole de clé à écrou apparaît sur l'écran. L'appareil continue à fonctionner normalement, de sorte que le détartrage puisse s'effectuer à un moment plus calme.
- Dans le menu **Détartrage 1.0**, vous pouvez contrôler le nombre de litres restants avant un avertissement de détartrage. voir 12.2.3.

Qualité de l'eau	Dureté				Litres de l'indicateur d'entartrage
	°D	°F	mmol/l	mgCaCo3/l	
Très dure	18-30	32-55	3,2-5,3	321-536	250
Dure	12-18	22-32	2,2-3,2	214-321	500
Moyenne	8-12	15-22	1,4-2,2	268-214	1000*
Douce	4-8	7-15	0,7-1,4	72-268	1500
Très douce	0-4	0-7	0-0,7	0-72	2000

Tableau 9. *Dureté de l'eau* * Réglage standard

Saisissez le nombre de litres souhaité et validez votre modification à l'aide de la touche Start ✔ou revenez à l'élément précédent sans modification, à l'aide de la touche Stop ✘

- Si vous ne connaissez pas la dureté de l'eau de ville dans votre région, prenez contact avec votre service des eaux.

12.6 Chargement des valeurs par défaut (menu 5)

Cette fonction vous permet de restaurer tous les réglages modifiés, à l'exception de la langue, vers les valeurs définies en usine. Attention: tous les réglages que vous avez modifiés dans le menu Opérateur seront alors perdus!

Activez le chargement des valeurs par défaut en appuyant sur la touche Start ✔ ou revenez à l'élément précédent sans modification, à l'aide de la touche Stop ✘.

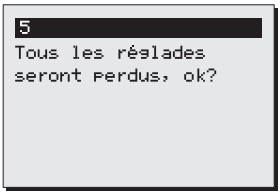

Chargement des valeurs par défaut Fig. 41

13. DEPANNAGE

ADVERTISSEMENT ⚠

- Faire exécuter toutes les réparations au système technique par un technicien de service expert et qualifié.

Si votre appareil connaît quelques problème, vous pouvez vérifier la liste de dérèglements ci-après pour voir si certains de ces problèmes peuvent être résolus sans faire appel à un technicien.

Affichage de message d'erreur	Cause possible	Remède
C2 (café)	Le partie café ne fonctionne pas. Protection anti-surchauffe déclenchée.	Réactivez la protection anti-surchauffe de la partie café (fig. 1-8). Vérifiez si la colonne doit être détartrée; détartrez, le cas échant.
C3 (café) I	La colonne ne se remplit plus.	Vérifiez la pression d'eau, ouvrez complètement le robinet d'eau, contrôlez la présence de pliures au niveau du tuyau de raccordement. Problème résolu, message disparu.
C3 (café) II	La colonne se remplit trop lentement.	Vérifiez la pression d'eau, ouvrez complètement le robinet d'eau, contrôlez la présence de pliures au niveau du tuyau de raccordement.
C4 (café)	La valve d'admission d'eau ne ferme pas bien.	Appelez l'installateur.
C7 (café)	Erreur d'électrode minimum;	Appelez le distributeur ou le dépanneur.
C8 (café)	Au bout de 10 minutes l'erreur C3 se transforme en C8. La valve d'admissioin est fermée par le dispositif de sécurité. Attention : cela se produit également lorsque le niveau max n'est pas atteint!	Rétablissez l'alimentation en eau et redémarrez le processus de production.
C9 (café)	Problèmes lors de l'enregistrement du volume d'eau.	Appelez l'installateur.

Affichage de message d'erreur	Cause possible	Remède
B0 (chauffe-eau)	Problème de capteur de température du système d'eau chaude.	Appelez l'installateur.
B1 (chauffe-eau)	Problème de capteur de température du système d'eau chaude.	Appelez l'installateur.
B2 (chauffe-eau)	Le système d'eau chaude ne chauffe pas. Protection anti-surchauffe déclenchée.	Réactivez la protection anti-surchauffe (fig. 1-12). Vérifiez si le système d'eau chaude doit être détartré; détartrez, le cas échant.
	Le système d'eau chaude chauffe plus longtemps que d'habitude (continue à chauffer).	Il est probablement question de dépôt de tartre sur les parois du chauffe-eau. Vérifiez si le système d'eau chaude doit être détartré ; détartrez, le cas échant.
B3 (chauffe-eau)	La machine se remplit trop lentement.	Vérifiez la pression d'eau, ouvrez complètement le robinet d'admission d'eau, contrôlez la présence de pliures au niveau du tuyau de raccordement. Redémarrez le système d'eau chaude.
B7 (chauffe-eau)	Erreur d'électrode minimum;	Appelez l'installateur.
B8 (chauffe-eau)	Au bout d'environ 10 minutes, l'erreur B3 se transforme en B8. La valve d'admission est fermée par le dispositif de sécurité.	Vérifiez la pression d'eau, ouvrez complètement le robinet d'admission d'eau, contrôlez la présence de pliures au niveau du tuyau de raccordement. Redémarrez le système d'eau chaude.
	L'électrode max n'est pas atteinte. Au bout d'environ Au bout de 10 minutes, la valve d'admission se ferme.	

Affichage de message d'erreur	Cause possible	Remède
E0	Problème de captage de température du système d'eau chaude.	Appelez l'installateur.
E1	Problème de captage de température du système d'eau chaude.	Appelez l'installateur.

Animo B.V.
Dr. A. F. Philipsweg 47
P.O. Box 71
9400 AB Assen
The Netherlands

Tel: +31 (0) 592 376376
Fax: +31 (0) 592 341751
E-mail: info@animo.nl

www.animo.eu