ANIMO

WKI-n

WKI 10n
WKI 20n 3kW
WKI 20n 6kW
WKI 40n
WKI 60n
WKI 80n

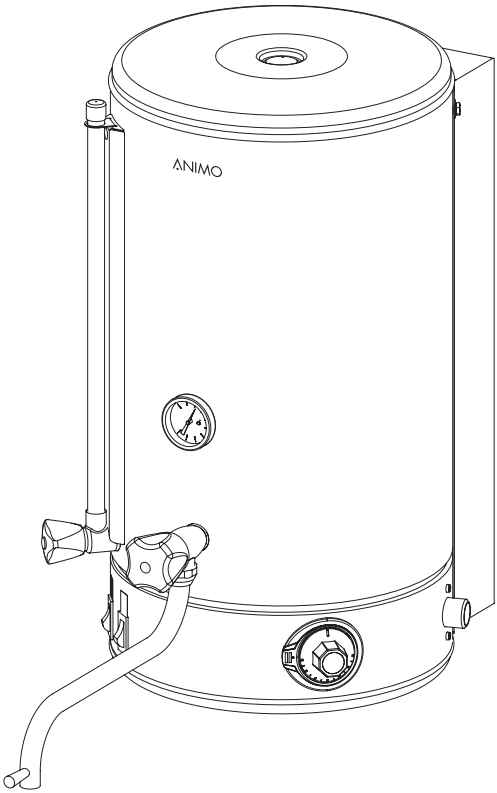

gebruiksaanwijzing
user manual
betriebsanleitung
mode d'emploi

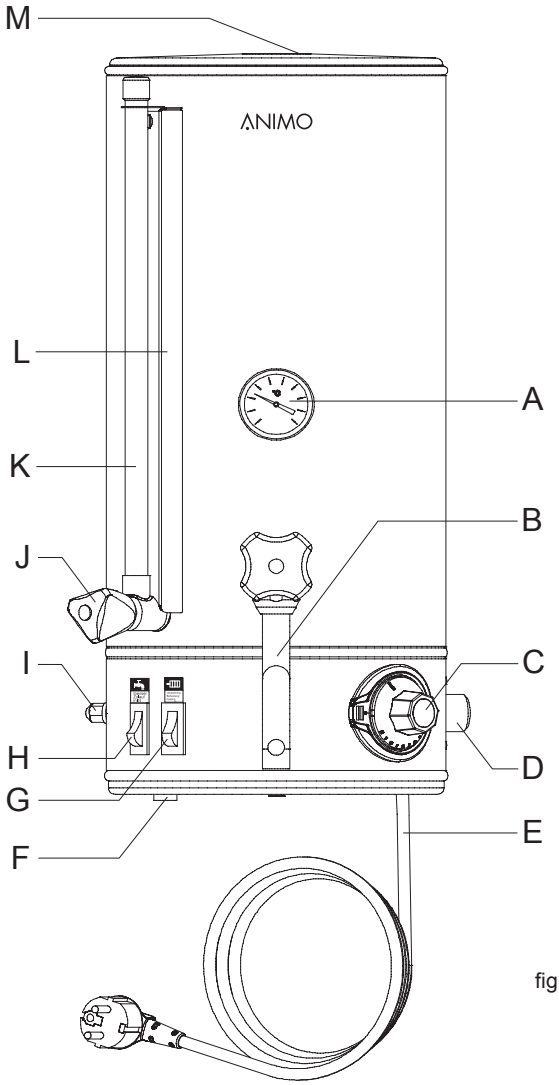

fig. 1 / Abb. 1

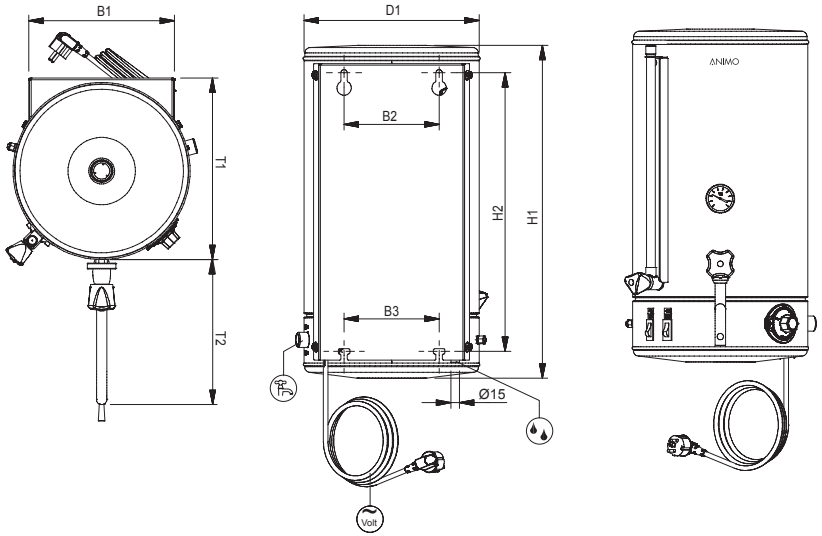

Volt Electriciteitaansluiting	Wateraansluiting	Overloopaansluiting
Electrical connection	Water connection	Overflow connection
Stromkabel	Wasseranschluss	Wasserablauf
Branchement électrique	Branchement d'eau froid	Branchement trop-plein

	WKI 10n	WKI 20n 3KW	WKI 20n 6KW	WKI 40n	WKI 60n	WKI 80n
Art. No.	30110	30115	30120	30125	30130	30135
B1	188	253	253	316	316	367
B2	124	165	165	165	165	250
B3	74	165	165	165	165	250
D1	224	304	304	382	382	444
H1	523	583	583	685	856	890
H2	432	484	484	565	740	780
T1	249	313	313	404	404	456
T2	246	325	325	345	345	345

fig. 2 / Abb. 2

Nederlands ..... 1 NL

English ..... 10 GB

Deutsch ..... 19 D

Français ..... 28 F

CE

Dit apparaat voldoet aan de EMC-richtlijn 89/336/EEG, 92/31/EEG en de laagspanningsrichtlijn 73/23/EEG.

This appliance is in accordance with the EMC-Directive 89/336/EEC, 92/31/EEC and the low voltage directive 73/23/EEC.

Dieses Gerät wurde in Übereinstimmung gemäss EMV-Richtlinie 89/336/EWG, 92/31/EWG und Niederspannung-Richtlinie 73/23/EWG gebaut.

Cet appareil est conforme à la directive d'EMC 89/336/CEE, 92/31/CEE et à la directive de basse tension 73/23/CEE.

Animo behoudt zich het recht voor om onderdelen op elk gewenst moment te wijzigen, zonder voorafgaande of directe kennisgeving aan de afnemer. De inhoud van deze handleiding kan eveneens gewijzigd worden zonder voorafgaande waarschuwing. Deze handleiding is geldig voor de machine in standaarduitvoering. Animo kan derhalve niet aansprakelijk worden gesteld voor eventuele schade voortvloeiende uit van de standaard uitvoering afwijkende specificaties van de aan u geleverde machine. Voor informatie betreffende afstelling,onderhoudswerkzaamheden of reparaties waarin deze handleiding niet voorziet, wordt u verzocht contact op te nemen met de technische dienst van uw leverancier. Deze handleiding is met alle mogelijke zorg samengesteld, maar Animo kan geen verantwoording op zich nemen voor eventuele fouten in dit boek of de gevolgen daarvan.

Animo has the right to change parts of the machine at any time without advice or direct announcements to the client. The contents of this manual can also be changed without any announcements. This manual is to be used for the standard model/type of the machine. Thus Animo cannot be held responsible for any damage resulting from the application of this manual to the version delivered to you. For extra information on adjustments maintenance and repair, contact the technical department of your supplier. This manual has been written very carefully. However, Animo cannot be held responsible neither for mistakes in the book nor for their consequences.

Animo behält sich das Recht vor, Einzelteile ohne vorherige Bekanntgabe an den Kunden zu ändern. Der Inhalt dieser Anleitung kann ebenfalls ohne vorherige Bekanntgabe geändert werden. Diese Anleitung gilt für die Standardausführung der Maschine. Animo haftet daher nicht für Informationen über Einstellungen, Wartungsarbeiten oder Reparaturen, die nicht in dieser Anleitung enthalten sind. Wenden Sie sich bitte gegebenenfalls an den Kundendienst Ihres Händlers. Diese Anleitung wurde mit grösstmöglicher Sorgfalt zursammengestellt. Animo haftet jedoch nicht für etwaige Fehler in dieser Anleitung oder für die Folgen solcher Fehler.

Animo se réserve le droit de modifier les pièces à n'importe quel instant, sans avis préalable et sans obligation de notification au client. Le contenu de ce manuel est également sujet à modification sans avis préalable. Ce manuel s'applique au modèle standard de la machine. Par conséquent, Animo n'est past responsable pour les dommages éventuels découlant de l'application de ce manuel aux modèles non standard. Pour les renseignements sur certains réglages, les travaux d'entretien ou réparations qui ne seraient pas traités dans ce manuel, Animo ne peut ètre tenu responsable des erreurs éventuelles ni des dommages qui en dècouleraient.

F

TABLE DES MATIÈRES

1. DESCRIPTION GÉNÉRALE 29

2. DONNÉES TECHNIQUES 29

3. INSTALLATION 30
   - 3.1 Préparation mise en place 30
   - 3.2 Connection au circuit électrique 31
   - 3.3 Connection à l'arrivée d'eau 31
   - 3.4 Branchement au trop-plein 31
   - 3.5 Fixation murale 31

4. COMMANDE 32

5. MISE EN SERVICE 32

6. OPÉRATION 33
   - 6.1 Faire du café 33
   - 6.2 Faire du thé 34

7. ENTRETIEN 34
   - 7.1 Nettoyage 34
   - 7.2 Détartrage 35

8. ARRET AUTOMATIQUE 35

9. TRANSPORT 36

! **Sigle général pour: IMPORTANT, ATTENTION ou REMARQUE.**

⚠ **Avertissement, risque de détérioration de la machine et/ou de blessures chez l'opérateur.**

⚠ **Avertissement, risque de d'électrocution et/ou de projection de vapeur brûlante.**

Ce manuel d'instructions est destiné à l'appareil à Animo, type WKI.
Lisez ces instructions attentivement pour une utilisation efficace et sûre de l'appareil.

1. DESCRIPTION GÉNÉRALE

Avec une chauffe-eau à réservoir WKI vous aurez toujours de l'eau chaude à votre disposition. Les WKI sont branchés sur une arrivée d'eau. Le thermostat réglable garde l'eau à température constante.

Figure 1, les pièces principales.

Figure 1:

A - Thermomètre
B - Robinet avec bras pivotant
C - Thermostat
D - Tuyau de branchement d'eau
E - Raccordement électrique
F - Evacuation trop plein
G - Sélecteur marche/arrêt
H - Sélecteur de remplissage
I - Sécurité contre la chauffe à sec
J - Robinet de jauge
K - Jauge
L - Indicateur de niveau
M - Echappement

Les machines sont livrées avec les accessoires suivants:
- Mode d'emploi
- Robinet avec bras pivotant
- Tuyau de brachement 1,5 m
- 2 Sachets Détartrant (48 sachets de 50 gr. code 49007)

2. DONNÉES TECHNIQUES

Type		: WKI 10n	WKI 20n 3kW	WKI 20n 6kW
Article no.		: 30110	30115	30120
Réserve d'eau chaude		: 10 ltr. / 80 tasses	20 ltr. / 160 tasses	20 ltr. / 160 tasses
Capacité horaire en d'eau chaude		: 30 ltr. / 240 tasses	30 ltr. / 240 tasses	60 ltr. / 480 tasses
Temps de chauffage 20 - °97		: 24 min.	45 min.	23 min.
Vitesse de tirage		: 6-9 sec/ltr.	6-9 sec/ltr.	6-9 sec/ltr.
Branchement		: 1N~220-240V/50-60Hz	1N~220-240V/50-60Hz	3N~380-415V/50-60Hz
Puissance		: 3200W	3200W	6600W
Fusible 1N~220-240V		: 16A	16A	-
Fusible 3N~380-415V		: -	-	3x10A
Fusible N~230V		: -	3x20A	3x20A
Tuyau de branchement d'eau		: 3/4"	3/4"	3/4"
Pression d'eau min. - max.		: 1-8 bar	1-8 bar	1-8 bar
Conduit d'évacuation		: Ø15 mm	Ø15 mm	Ø15 mm
Longueur du câble		: 1,3 m	1,3 m	1,5 m
Dimension		: voir fig. 2	voir fig. 2	voir fig. 2
Poids	vide	: 8 kg	11 kg	11 kg
	plein	: 19 kg	33 kg	33 kg

Type	:	WKI 40n	WKI 60n	WKI 80n
Article no.	:	30125	30130	30135
Réserve d'eau chaude	:	40 ltr. / 320 tasses	60 ltr. / 480 tasses	80 ltr. / 640 tasses
Capacité horaire en d'eau chaude	:	90 ltr. / 720 tasses	90 ltr. / 720 tasses	180 ltr. / 1440 tasses
Temps de chauffage 20 - °97	:	23 min.	35 min.	25 min.
Vitesse de tirage	:	6-9 sec/ltr.	6-9 sec/ltr.	6-9 sec/ltr.
Branchement	:	3N~380-415V/50-60Hz	3N~380-415V/50-60Hz	3N~380-415V/50-60Hz
Puissance	:	9600W	9600W	19,2kW
Fusible 3N~380-415V	:	3x 16A	3x 16A	3x 16A
Fusible 3~230V	:	3x 35A	3x 35A	3x 35A
Tuyau de branchement d'eau	:	3/4"	3/4"	3/4"
Pression d'eau min. - max.	:	1-8 bar	1-8 bar	1-8 bar
Conduit d'évacuation	:	Ø15 mm	Ø15 mm	Ø15 mm
Longueur du câble	:	1,5 m	1,5 m	1,5 m
Dimension	:	voir fig. 2	voir fig. 2	voir fig. 2
Poids vide	:	17 kg	19,5 kg	24 kg
plein	:	61 kg	82,5 kg	107 kg

Sous réserve de modifications techniques

ATTENTION ⚠

* En cas de panne ou d'opérations nécessitant l'ouverture de l'appareil, retirer la fiche de la prise de courant, fermer le robinet d'eau.
* Respecter toujours la réglementation locale pendant l'installation, et utiliser des accessoires et des pièces conformes.
* Ne pas placer l'appareil dans un endroit où la température peut descendre en-dessous de 0°C. le système retenant toujours un minimum d'eau.
* Raccorder obligatoirement l'appareil à une prise de terre.
* Il est interdit d'immerger ou de rincer l'appareil.
* Faire exécuter toutes les réparations par un technicien de service expert et qualifié.
* **Pendant l'utilisation, certaines parties de l'appareil atteignent une température très élevée.**
* En cas d'arrêt prolongé de l'appareil, il est recommandé de débrancher la prise du socle mural, et de fermer le robinet.

3. INSTALLATION

Cet appareil doit absolement être mise en place et en service par un technicien agréé.

- Préparation mise en place voir 3.1
- Connection au circuit électrique voir 3.2
- Connection a l'arrivee d'eau voir 3.3
- Branchement au conduit d'évacuation voir 3.4
- Fixation murale d'un WKI voir 3.5

3.1 Préparation mise en place

- Les préparations techniques en vue de la mise en place de l'appareil doivent être réalisées par l'utilisateur de la machine, ou un technicien agréé, en respectant le cahier des charges.
- Le technicien du revendeur ne doit effectuer que les branchements.

3.2 Connection au circuit électrique

Suivant la version, le chauffe-eau à accumulation WKI doit être relié à un réseau électrique monophasé ou triphasé.
La boîte de connection et le disjoncteur font partie de l'installation électrique. Aucune autre machine ne doit être branchée sur ce disjoncteur.En fonction du voltage de l'appareil, celui-ci doit être raccordé selon les illustrations ci-dessous.

- (fig. 3) 3N~ 380-415V (câble à 5 conducteurs).
- (fig. 4) 3~ 230V (câble à 4 conducteurs).
- (fig. 5) 1N~ 220-240V (câble à 3 conducteurs).

Tenir compte des indications suivantes pour le remplacement de la fiche:

1. Le fil vert/jaune (TERRE) doit être fixé sur la borne marquee de la lettre "E", symbole (⏚) de terre, ou coloree en vert/jaune.
2. Le fil bleu (NEUTRE) doit être fixé sur la borne marquee de la lettre "N" ou coloree en noir.
3. Le fil marron (PHASE) doit être fixé sur la borne marquee de la lettre "L1, L2 et L3" ou colorée en rouge.

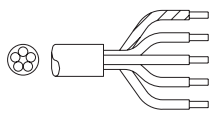

fig. 3

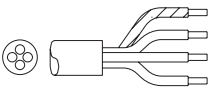

fig. 4

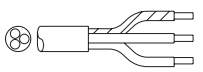

fig. 5

3.3 Connection à l'arrivée d'eau

A l'aide d'un tuyau de racordement d'eau, branchez l'appareil sur un robinet facilement accessible, qui peut être rapidement fermé en cas de problème. La pression minimale ne droit pas être inférieure à 1 bar (pour une pression d'écoulement de 5 l/min.)

3.4 Branchement au trop-plein

L'entonnoir de trop-plein (Ø15 mm) du WKI doit être branché sur l'évacuation d'eau.

3.5 Fixation murale d'un WKI

Fixer l'appareil à l'aide de la console jointe selon l'état du mur de fixation et avec des chevilles convenables. Renforcer le mur s'il est en plâtre, en béton porreux ou autre matériau à l'aide de vis ou autre renfort.

1. La tension doit correspondre avec celle indiquée sur la plaquette du modèle.
2. Choisir la façon de disposer les chariots et le bouilleur.
3. Choisir l'emplacement de du bouilleur sur le mur, voir l'ex. fig. 2 + 6
4. Fixer le bouilleur au mur, brancher l'électricité, l'arrivée d'eau et le tuyau de trop plein.
5. Positionner le chariot avec son conteneur de sorte que le bras d'écoulement soit exactement au-dressus du trou du couvercle du porte-filtre.

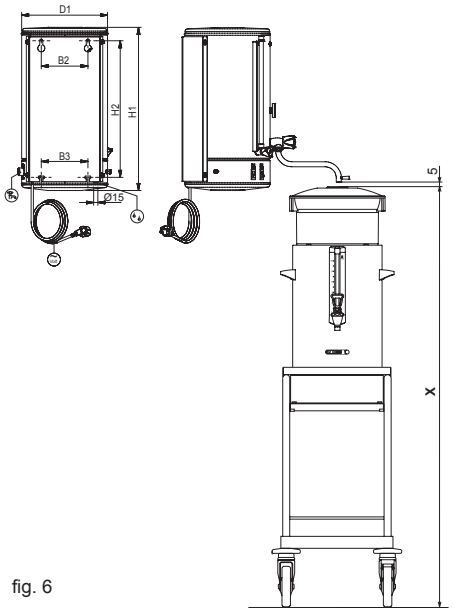

fig. 6

4. COMMANDE (FIG. 1)

A - Thermomètre

C - Thermostat

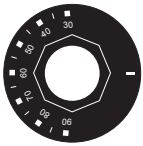

G - Sélecteur ON/OFF

H - Sélecteur de remplissage

K - Jauge

5. MISE EN SERVICE

Avant de procéder à la mise en service de la nouvelle installation, il faut avoir effectué les recommandations de chapitre 3.

1. Ouvrir le robinet d'arrêt manuel (élément de l'arrivée d'eau) et vérifiez qu'il n'y a pas de fuites au niveau des raccords.
2. Insérer la fiche dans la prise murale et mettez le sélecteur de remplissage orange (fig.1H) en position de marche (ON). Le chauffe-eau remplit le réservoir.
3. Dès que l'eau est visible dans la jauge, le chauffage peut être allumé. Pour ce faire, mettre le sélecteur de marche/arrêt vert (fig. 1G) en position de marche (ON). Le chauffe-eau commence à chauffer le contenu du réservoir.
4. Laisser le chauffe-eau se remplir jusqu'à ce que la jauge (fig.1K) indique que la quantité souhaitée est atteinte et arrêter l'arrivée d'eau en mettant le sélecteur de remplissage orange en position d'arrêt (OFF). Si l'arrivée d'eau n'est pas coupée auparavant, le mécanisme à flotteur coupera automatiquement l'arrivée d'eau dès que le niveau maximal sera atteint.
5. Le thermostat permet de régler la température de l'eau entre 30 et 97°C. La température d'eau idéale pour faire du café est d'environ 97°C.
6. Le chauffe-eau est maintenant prêt à l'emploi.

- Pendant le retrait de l'eau chaude, le sélecteur de remplissage orange doit se trouver en position d'arrêt (OFF) de façon à ce que de l'eau froide ne puisse plus s'écouler.
- La quantité d'eau chaude à remplir et/ou à retirer peut être contrôlée à l'aide de la graduation à côté de la jauge.
- En cas de bris de la jauge ou d'opérations d'entretien, le robinet de la jauge peut être fermé (fig.1J).
- La température de l'eau se lit simplement sur le thermomètre.
- Pendant le fonctionnement du robinet à bras orientable, ouvrir entièrement le robinet pour une purge maximale. Le débit peut ensuite être réduit à une quantité que le distributeur d'eau du filtre peut prendre en charge.
- Après utilisation, mettre les deux sélecteurs en position d'arrêt (OFF) de façon à couper l'arrivée d'eau et l'électricité. L'eau peut éventuellement être maintenue la nuit à une température minimale de 60°C (le sélecteur de remplissage orange doit alors se trouver en position d'arrêt (OFF)).

6. OPÉRATION

- Faire du café, voir 6.1
- Faire du the, voir 6.2

Pour un WKI faisant partie d'un montage sur un chariot, observer toujours les normes de sécurité suivantes;

- Stationner toujours les tables roulantes bien droites entre les rails.
- Mettre le frein sur la roue droite du chariot roulante une frois garée.
- Mettre le fil d'alimentation avec la prise de l'appareil dans l'arrière du conteneur et la prise femelle dans la prise murale.
  Le conteneur chauffe maintenant.
- Dégager le bras pivotant du filtre, après égouttage de ce dernier; sortir ensuite le filtre et mettre directement le couvercle sur le conteneur.
- Enlever toujours le fil d'alimentation avant de transporter le conteneur sur le chariot.

6.1 Faire du café

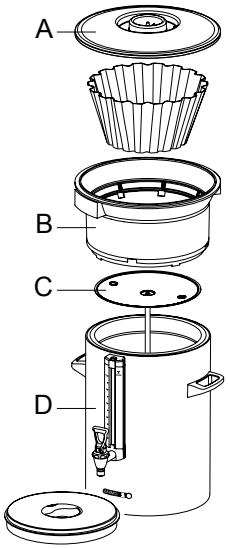

Fig. 7

Fig. 7

A - Le couvercle de distribution d'eau

B - Porte-filtre avec porte-filtre corbeille

C - Mélangeur / disque anticlapot

D - Conteneur et couvercle

Prescription de base pour faire du café

- Utiliser du café moulu standard (approx. 50 - 60 gr. par litre).
- Garder les conteneurs et les porte-filtres propres.

1. L'intérieur du conteneur doit toujours être propre.
2. Préchauffer la cuve avant utilisation, en y versant 2 litres environ d'eau bouillante; laisser celle-ci 10 minutes environ dans la cuve, le chauffage de la cuve étant en marche. Brancher le conteneur. Mettre le conteneur sous tension au moyen de l'interrupteur placé sur le chauffe-eau Le témoin lumineux sur le conteneur s'allume.
3. Vider d'abord l'eau du conteneur.
4. Filtres corbeille: Placer un filtre-corbeille contenant la quantité de café nécessaire à vos besoins (café moulu standard). Le café doit être réparti uniformément dans le filtre. Cette quantité est généralement de 50 à 60 grammes par litre de café.
5. Placer le mélangeur sur le conteneur. Poser le couvercle répartisseur d'eau sur le porte-filtre, poser le porte-filtre sur le conteneur et positionner le bras sur le centre du couvercle.
6. Remplir le chauffe-eau de la quantité souhaitée d'eau (fig.1H), allumer le chauffage (fig.1G) et attendre que l'eau atteigne la température souhaitée. Ouvrir entièrement le robinet pour une purge efficace. Vous pouvez ensuite réduire le débit à une quantité normale. Régler le débit de telle façon que le petit bac distributeur du couvercle ne déborde pas. En outre, vous êtes ainsi assuré d'une vitesse de filtration adéquate.
7. La préparation du café commence, un mélangeur placé dans le conteneur veille à ce que la qualité du café soit homogène.
   La température du café est maintenue à 80° - 85°C par un thermostat. La durée de conservation du café est fonction de la nature du mélange de cafés; elle se situe, en général, entre 1 heure et une heure et demie.
8. Lorsque le niveau d'eau du chauffe-eau a atteint 0, le robinet peut être refermé. Le chauffe-eau peut alors être de nouveau rempli et chauffé pour une préparation suivante.
9. A la fin de la production, et après s'être bien assuré qu'il n'y a plus de gouttes coulant du porte-filtre, ôter celui-ci et poser le couvercle sur le conteneur.
10. Après, nettoyer le portre-filtre.

Attention! Toujours placer le mélangeur / disque anticlapot et le couvercle pendant le transport. On évite ainsi de verser du liquide hors du conteneur en cas de choc.

6.2 Faire du thé

Pour faire de thé, il faut utiliser un filtre à thé avec le tuyau de raccord (pas livré en standard avec la machine).

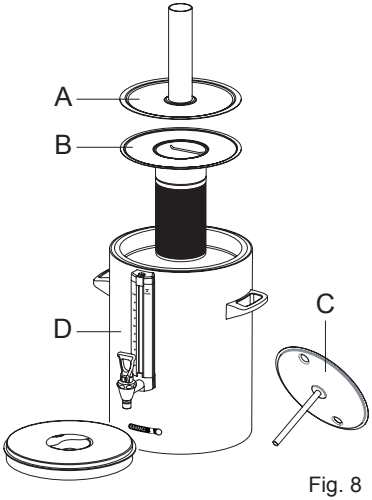

Fig. 8

Fig. 8

A - Tuyau de remplissage

B - Filtre à thé avec discque

C - Mélangeur / disque anticlapot

D - Conteneur et couvercle

Prescription de base pour faire du café

- Utiliser du café moulu standard (approx. 50 - 60 gr. par litre).
- Garder les conteneurs et les porte-filtres propres.

1. L'intérieur du conteneur doit toujours être propre.
2. Préchauffer la cuve avant utilisation, en y versant 2 litres environ d'eau bouillante; laisser celle-ci 10 minutes environ dans la cuve, le chauffage de la cuve étant en marche. Brancher le conteneur.
3. Mettre le conteneur sous tension au moyen de l'interrupteur placé sur le chauffe-eau. Le témoin lumineux sur le conteneur s'allume.
4. Mettre le thé, en vrac ou en sachets, dans le filtre à thé, env. 6 grammes par litre.
5. Suspendre le filtre à thé dans le disque correspondant qui se trouve déjà sur le conteneur. Placer le tuyau de remplissage sur le filtre à thé et le disque. Faire pivoter ensuite le bras au-dessus du tuyau de remplissage.
6. Remplir le chauffe-eau de la quantité souhaitée d'eau et attendre que l'eau atteigne la température réglée. Ouvrir entièrement le robinet pour une purge efficace. Vous pouvez ensuite réduire le débit à une quantité normale. Régler le débit de telle façon que le conteneur puisse se remplir en environ 5 à 6 minutes.
7. Lorsque le niveau de l'eau du chauffe-eau a atteint 0, le robinet peut être refermé et le chauffe-eau peut être rempli et chauffé pour une préparation suivante.
8. Une fois le thé prêt, enlever le tuyau de remplissage et le filtre à thé.
9. **Attention:** Bouillant! placer le disque anti-clapot et le couvercle sur le conteneur. Le temps d'infusion optimal est de 4 minutes minimum et de 15 minutes maximum.
10. Aprés, nettoyer le filtre à thé.

Attention! Toujours placer le mélangeur / disque anticlapot et le couvercle pendant le transport. On évite ainsi de verser du liquide hors du conteneur en cas de choc.

7. ENTRETIEN

ATTENTION ⚠

- Rester près de l'appareil lors des opérations d'entretien.
- Lors du détartrage, respecter toujours le mode d'emploi du détartrant utilisé.
- Lors du détartrage, il est conseillé de porter des lunettes et des gants de protection.
- Après détartrage, faire circuler l'eau trois fois dans l'appareil.
- Se laver soigneusement les mains après le détartrage.
- L'appareil ne doit être ni immergé ni lavé au jet.
- Confier les réparations à un professionnel

- Nettoyage (quotidien) voir 7.1
- Détartrage voir 7.2

7.1 Nettoyage (quotidien)

- Nettoyer l'extérieur de l'appareil avec un chiffon propre et humide, éventuellement avec un détergent doux (pas agressif).
- Ne pas employer d'abrasifs, à cause des risques d'éraflures et de taches mates.

ATTENTION

- Pour détartrer la chaudière, il faut ouvrir l'appareil et le démonter en partie.
  Certaines pièces qui se trouvent sous tension ne sont alors plus protégées. Ceci peut donner lieu à des situations extrêmement dangereuses!

7.2 Détartrage

Du tartre se déposera dans l'appareil durant l'usage. Il sera nécessaire de détartrer la machine régulièrement, afin de garantir un bon fonctionnement économique.

ATTENTION

- **Etant donné que le bouchon de vidange se trouve dans la partie électrique du chauffe-eau, nous conseillons fortement à l'utilisateur de ne pas procéder lui-même au détartrage (raison de sécurité) !**

Quand-est qu'il faut détartrer?
En fonction de la consommation et de la dureté de l'eau, nous conseillons de faire détartrer la chaudière par un technicien agréé environ tous les 5 à 6 mois. En fonction de la fréquence d'utilisation et du degré de dureté de l'eau, il est recommandé d'inspecter régulièrement l'état de l'appareil.
Oter régulièrement le bras pivotant et vérifier que le tuyau de sortie du bouilleur soit sans tartre; Si oui, détartrer.

Procédure de détartrage par technicien agréé.

1. Eteindre l'appareil et retirez la fiche de la prise murale.
2. Démonter la plaque de fond en dévissant le boulon de fixation au milieu.
3. Lorsque le bouchon hexagonal du robinet rouge est retiré, tout le chauffe-eau peut être vidangé. Les éventuels morceaux de tartre peuvent ainsi également être évacués.
4. Fermer le robinet rouge, replacer le bouchon hexagonal et remontez la plaque de fond pour plus de sécurité.
5. Allumer le chauffe-eau et laisser le chauffe-eau se remplir jusqu'à ce que tout le tartre se trouve sous le niveau de l'eau.
6. Allumer le chauffage et amener l'eau à la température d'environ 60°C.
7. Lire d'abord les avertissements et le mode d'emploi sur le produit détartrant Animo.
8. Ajouter le détartrant à l'eau chauffée.
   Attention : sous l'effet de l'adjonction du détartrant, l'eau va mousser. Dans certains cas extrêmes (dosage excessif), la mousse peut déborder du chauffe-eau!
9. Lorsque le détartrant n'a plus d'effet (absence de mousse quand on ajoute du détartrant), vider le chauffe-eau à l'aide du robinet. En cas d'entartrage important, répétez les actions 5 à 9.
10. Répéter les actions 1 à 4 pour évacuer tout le contenu.
11. Lorsque les restes de tartre en ont disparu, rincer soigneusement le chauffe-eau avec de l'eau chaude sans oublier le robinet.
12. Le chauffe-eau est maintenant de nouveau prêt à l'emploi.

8. ARRÊT AUTOMATIQUE

L'appareil est muni d'une sécurité thermique accessible de l'extérieur. Elle se trouve à gauche de l'appareil (fig 1I). La sécurité met automatiquement la chaudière hors circuit lorsque la température devient trop élevée. La cause la plus fréquente de l'arrêt automatique est l'entartrage.

Si le système de chauffage ne se met plus en marche, suivre les instructions suivantes:

1. Laisser refroidir l'appareil.
2. Dévisser le capuchon de sécurité noir.
3. Appuyer, ensuite, sur le bouton de

Au cas où l'arrêt se serait produit à cause d'un dépôt calcaire important, il faut détartrer, voir chapitre 6.2. Si la cause d'un dérèglement n'est pas due à un arrêt automatique, consultez votre distributeur.

9. TRANSPORT

Suivre les instructions suivantes pour le transport de la machine.

1. Débrancher l'appareil et enlever la prise.
2. Fermer le robinet d'arrivée d'eau et déconnecter le tuyaux.
3. Démonter la plaque de fond en dévissant le boulon de fixation au milieu.
4. Lorsque le bouchon hexagonal du robinet rouge est retiré, tout le chauffe-eau peut être vidangé.
5. Retirer le chauffe-eau du mur.
6. Replacer les composants cités aux points 3 et 4.
7. Alors, l'appareil peut être transporté.
8. Pour remettre le chauffe-eau en place, suivre les instructions du chapitre " Installation ".

Animo B.V.
Dr. A. F. Philipsweg 47
P.O. Box 71
9400 AB Assen
The Netherlands

Tel: +31 (0) 592 376376
Fax: +31 (0) 592 341751
E-mail: info@animo.nl

www.animo.eu