ANIMO

THERMOCONTAINER 2,4L

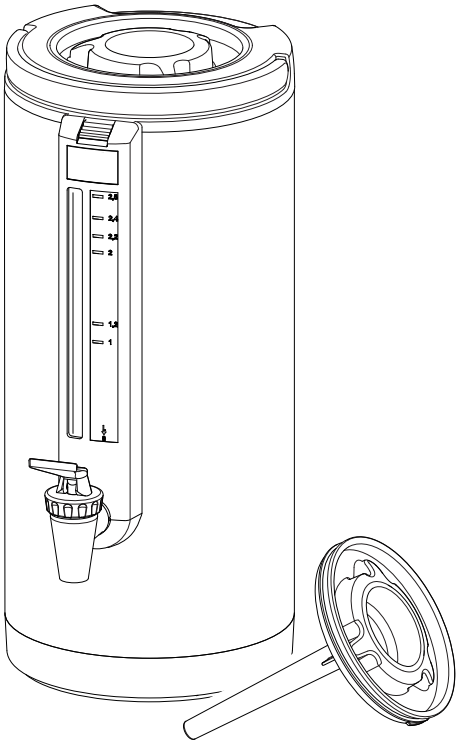

gebruiksaanwijzing
user manual
betriebsanleitung
mode d'emploi

Nederlands..... 3 NL

English ..... 6 GB

Deutsch..... 9 D

Français ..... 12 F

Animo behoudt zich het recht voor om onderdelen op elk gewenst moment te wijzigen, zonder voorafgaande of directe kennisgeving aan de afnemer. De inhoud van deze handleiding kan eveneens gewijzigd worden zonder voorafgaande waarschuwing. Deze handleiding is geldig voor de machine in standaarduitvoering. Animo kan derhalve niet aansprakelijk worden gesteld voor eventuele schade voortvloeiende uit van de standaard uitvoering afwijkende specificaties van de aan u geleverde machine. Voor informatie betreffende afstelling,onderhoudswerkzaamheden of reparaties waarin deze handleiding niet voorziet, wordt u verzocht contact op te nemen met de technische dienst van uw leverancier. Deze handleiding is met alle mogelijke zorg samengesteld, maar Animo kan geen verantwoording op zich nemen voor eventuele fouten in dit boek of de gevolgen daarvan.

Animo has the right to change parts of the machine at any time without advice or direct announcements to the client. The contents of this manual can also be changed without any announcements. This manual is to be used for the standard model/type of the machine. Thus Animo cannot be held responsible for any damage resulting from the application of this manual to the version delivered to you. For extra information on adjustments maintenance and repair, contact the technical department of your supplier. This manual has been written very carefully. However ,Animo cannot be held responsible neither for mistakes in the book nor for their consequences.

Animo behält sich das Recht vor, Einzelteile ohne vorherige Bekanntgabe an den Kunden zu ändern. Der Inhalt dieser Anleitung kann ebenfalls ohne vorherige Bekanntgabe geändert werden. Diese Anleitung gilt für die Standardausführung der Maschine. Animo haftet daher nicht für Informationen über Einstellungen, Wartungsarbeiten oder Reparaturen, die nicht in dieser Anleitung enthalten sind. Wenden Sie sich bitte gegebenenfalls an den Kundendienst Ihres Händlers. Diese Anleitung wurde mit größtmöglicher Sorgfalt zursammengestellt. Animo haftet jedoch nicht für etwaige Fehler in dieser Anleitung oder für die Folgen solcher Fehler.

Animo se réserve le droit de modifier les pièces à n'importe quel instant, sans avis préalable et sans obligation de notification au client. Le contenu de ce manuel est également sujet à modification sans avis préalable. Ce manuel s'applique au modèle standard de la machine. Par conséquent, Animo n'est past responsable pour les dommages éventuels découlant de l'application de ce manuel aux modèles non standard. Pour les renseignements sur certains réglages, les travaux d'entretien ou réparations qui ne seraient pas traités dans ce manuel, Animo ne peut ètre tenu responsable des erreurs éventuelles ni des dommages qui en dècouleraient.

Ce manuel d'instructions est destiné à l'utilisateur de l'appareil Animo, type thermo/conteneur. Lisez ces instructions attentivement pour une utilisation efficace et sûre de l'appareil.

1. DESCRIPTION GENERALE

Afin de rendre cet appareil plus pratique d'utilisation, il a été muni d'un robinet anti-goutte avec jauge. L'anse, qui s'intègre dans la structure, permet un transport facile. Sa capacité est de 2,4 litres. Grâce à son pot intérieur en verre, le maintien de la température et de l'arôme sont garantis pour une grande durée.

Les principaux éléments sont repris dans la figure 1:

A - Couvercle avec mélangeur de café
B - Anse
C - Jauge
D - Robinet
E - jauge de réserve
F - Goupillon de la jauge

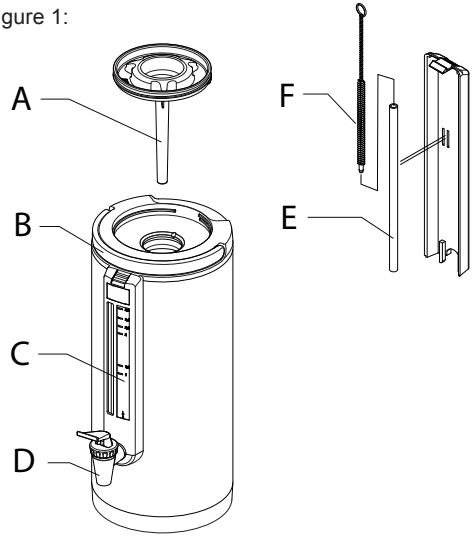

fig. 1

La machine est livrée avec les accessoires suivants:

- Couvercle avec trou de remplissage
- jauge de réserve (Article nº 54273)
- Goupillon de la jauge (Article nº 08406)
- Mode d'emploi

2. DONNEES TECHNIQUES

Type	:	Thermo/conteneur
Contenu	:	2,4 Litres
Matériau du corps	:	Acier inoxydable 18/8
Poids à vide kg	:	3 kg
Poids plein kg	:	5,5 kg
Dimensions	:	voir fig. 2

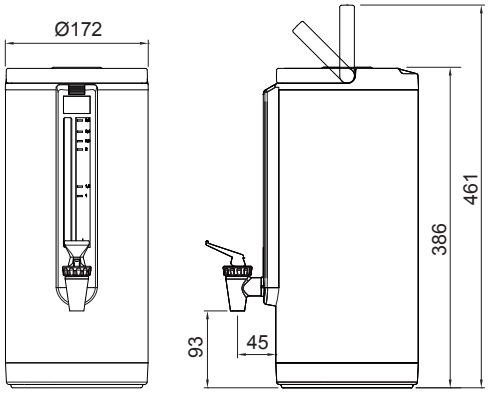

fig. 2

Sous réserve de modifications techniques

ATTENTION ⚠

* Le pot intérieur est en verre.
  - éviter les chocs violents.
  - un contact brutal avec du chaud ou du froid peut casser ce pot; c'est pourquoi, il est conseillé de ne pas mettre de la glace ou un liquide froid dans le conteneur juste après une utilisation avec un liquide bouillant et vice versa .
* Ne jamais poser le conteneur sur un flamme (gaz) ou une plaque électrique.
* Garder le conteneur loin d'une source de chaleur, les parties en plastique pouvant se déformer sous l'influence de celle-ci.
* Ne jamais immerger ni arroser ce conteneur.
* Un thermo/conteneur plein ne doit pas être transporté couché ou de travers.
* Faire effectuer toute éventuelle réparation par un spécialiste.

3. MISE EN SERVICE

Avant toute utilisation d'un appareil neuf, bien le rincer à l'eau chaude.

4. UTILISATION

Le thermo/conteneur est équipé d'un couvercle spécial qui permet de verser directement du café, sans avoir à ouvrir ce thermo. Le trou du couvercle a un effet négligeable sur une éventuelle perte d'isolation

4.1 Boissons chaudes

Préchauffer 5 à 10 minutes le pot intérieur avec de l'eau bouillante. Vider le conteneur et le remplir avec le liquide à conserver en température.

Faire du café?

1. Préchauffer le thermo comme indiqué ci-dessus.
2. Visser le couvercle, pas trop fort, sur le thermo.
3. Placer le thermo vide sous le porte-filtre de la machine à café.
4. Démarrer la production; le café est directement recueilli dans le thermo.
5. La production terminée, mettre une tasse sous le robinet et tirer le café.

4.2 Boissons froides

Attention! Verser toujours en premier le liquide dans le thermo, pour faire du thé, du café ou de l'eau glacés; le pot intérieur peut en effet se casser si l'on remue des cubes de glace, si on les pousse vers le bas ou si l'on secoue le conteneur.

1. Rincer le thermo à l'eau froide.
2. Verser le liquide dans le thermo.
3. Casser les cubes de glace en petits morceaux.
4. Remplir le thermo de glace en le tenant penché.

5. ENTRETIEN

- L'extérieur du thermo peut être nettoyé avec un chiffon humide; ne pas utiliser de produits abrasifs pour éviter rayures et tâches sombres.
- Ne jamais nettoyer le thermo dans une machine à laver ou dans un évier plein.
- Un thermo non utilisé doit être laissé ouvert; poser le couvercle de travers afin d'éviter le goût de renfermé.
- Toujours laisser dans le thermo l'équivalent de 2 tasses d'eau propre. On évite ainsi la formation de plaques de caféïne et le déssèchement des joints.

5.1 Entretien journalier

- Rincer le pot intérieur après utilisation à l'eau chaude, avec éventuellement le produit nettoyant marc de café d'Animo. Le vider.
- En rinçant tous les jours le thermo, la jauge restera longtemps propre.

5.2 Entretien périodique
Pour nettoyer les traces de marc de café sur la jauge et dans le robinet, agir comme suit:

jauge

1. Oter le cadre protecteur de la jauge, en appuyant sur la surface hachurée ⓐ et en le tirant vers soi ⓑ, puis le tirer à la verticale pour le détacher du robinet ⓒ.

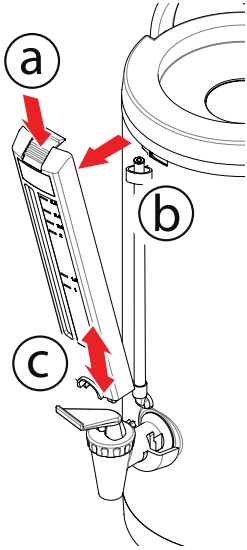

2. Détacher la jauge en la tirant délicatement de son logement en silicone ⓓ.

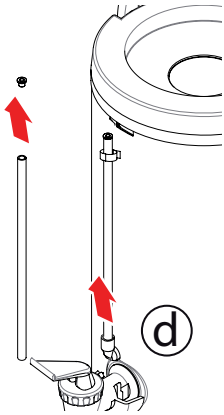

3. A l'intérieur du cadre protecteur se trouvent une jauge de réserve et un goupillon.

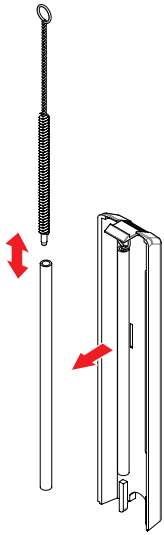

4. Nettoyer la jauge, prudence, c'est du verre!
5. Mouiller les deux bouts de la jauge et la remettre dans son logement en silicone.
6. Remettre en place le protecteur de jauge.

Robinet

1. Dévisser le dessus du robinet.
2. Prendre la coupelle en silicone en la tirant vers le bas.
3. Préparer une solution de nettoyant marc de café et laisser tremper les éléments 15 minutes.
4. Bien rincer à l'eau chaude et remonter le robinet en procédant de façon inverse.

Animo B.V.
Dr. A. F. Philipsweg 47
P.O. Box 71
9400 AB Assen
The Netherlands

Tel: +31 (0) 592 376376
Fax: +31 (0) 592 341751
E-mail: info@animo.nl

www.animo.eu